TAKUMI

匠工芸 製品リスト
TAKUMI KOHGEI
Product list
Vol.10 2021.07

CONTENTS

TAKUMI KOHGEI
Product list Vol.10 2021.07

PRODUCT INDEX

CHAIRS 1
PERSONAL CHAIRS 11
STOOLS / OTTOMANS 17
SOFAS / BENCHES 23
DINING TABLES 31
LIVING TABLES / SIDE TABLES 39
SHELVES / STORAGES 45
OTHER PRODUCTS 51

INFORMATION

MATERIAL 56
MAINTENANCE 59
OUTLINE OF TAKUMI KOHGEI 60

CHAIRS LIST

椅子製品一覧、製品情報

CRAFT chair
Product list — 2
Furniture catalog — 6,7

JAZZ+ chair
Product list — 2
Furniture catalog — 9,10,11

JAZZ+ armchair
Product list — 2
Furniture catalog — 10,11

AG side chair
Product list — 3
Furniture catalog — 13

SPREAD chair
Product list — 3
Furniture catalog — 17,18,19

FIRST dining chair
Product list — 3
Furniture catalog — 69

FAWN chair
Product list — 4
Furniture catalog — 21,22,23

AMEDEO dining chair
Product list — 4

AMEDEO armchair
Product list — 4
Furniture catalog — 39

TAPERED chair
Product list — 5
Furniture catalog — 33,34

yamanami YC1
Product list — 5
Furniture catalog — 25

yamanami YC2
Product list — 5
Furniture catalog — 27

yamanami YC5
Product list — 6
Furniture catalog — 26,28,30

MARTHA
spin chair
Product list — 6
Furniture catalog — 57

SUN
dining chair
Product list — 6
Furniture catalog — 60

OU-CHAIR
Product list — 7
Furniture catalog — 75

CREER
dining armchair
Product list — 7
Furniture catalog — 43

CREER
dining side chair
Product list — 7
Furniture catalog — 44

CREER
dining high back chair
Product list — 8
Furniture catalog — 45,48

※表示価格は全て税込価格です。

CHAIRS LIST

CRAFT chair

クラフト チェア

P6,7

W590 × D505 × H730 × SH440 × AH630mm

サンテリア

BK DBR

BR CA

材質　オーク、ウォルナット

塗装　ウレタンクリア

張地　ファブリック、レザー

重量　6.5kg

価格

オーク

F1	F2	F3	L1	L2	サンテリア
171,600	174,900	178,200	179,300	180,400	181,500

ウォルナット

F1	F2	F3	L1	L2	サンテリア
188,100	191,400	194,700	195,800	196,900	198,000

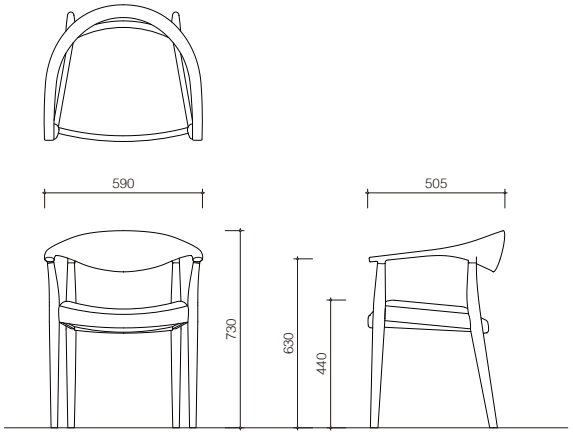

JAZZ+ chair

ジャズプラス チェア

P9,10,11

W540 × D530 × H790 × SH430mm

材質　オーク

塗装　ウレタンクリア

張地　ファブリック、レザー

重量　4.2kg

価格

F1	F2	F3	L1	L2
137,500	143,000	148,500	150,700	152,900

シートカバー

F1	F2	F3	L1	L2
17,000	22,500	26,000	23,000	24,000

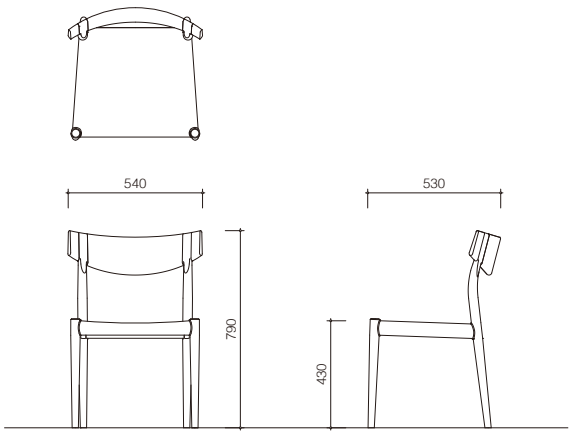

JAZZ+ armchair

ジャズプラス アームチェア

P10,11

W540 × D530 × H790 × SH430 × AH640mm

材質　オーク

塗装　ウレタンクリア

張地　ファブリック、レザー

重量　5kg

価格

F1	F2	F3	L1	L2
165,000	170,500	176,000	178,200	180,400

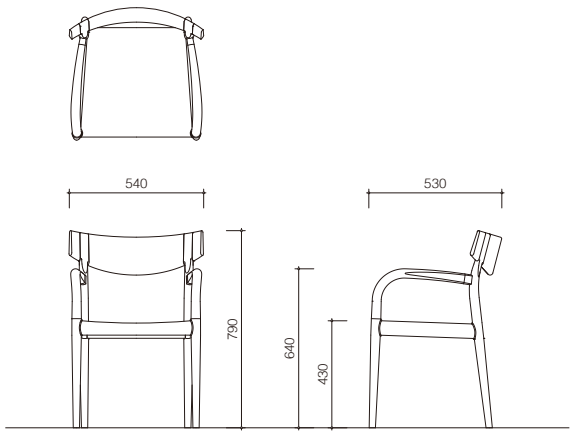

AG side chair

エージー サイドチェア

P13

W510 × D515 × H790 × SH420mm

材質　オーク

塗装　ウレタンクリア、オイル

張地　ファブリック

重量　5kg

※4脚までスタッキング可能。

価格

F1	F2	F3
80,300	85,250	90,200

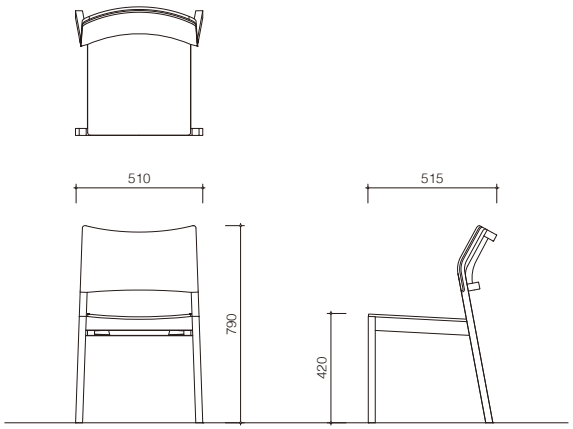

SPREAD chair

スプレッド チェア

P17,18,19

W610 × D605 × H710 × SH370mm

材質　オーク、ウォルナット

塗装　オーク / ウレタンクリア、ブラック、ホワイトオイル

ウォルナット / ウレタンクリア

張地　ファブリック、レザー

重量　9kg

価格

オーク

F1	F2	F3	L1	L2
114,400	124,300	134,200	133,100	135,300

ウォルナット

F1	F2	F3	L1	L2
121,000	130,900	140,800	139,700	141,900

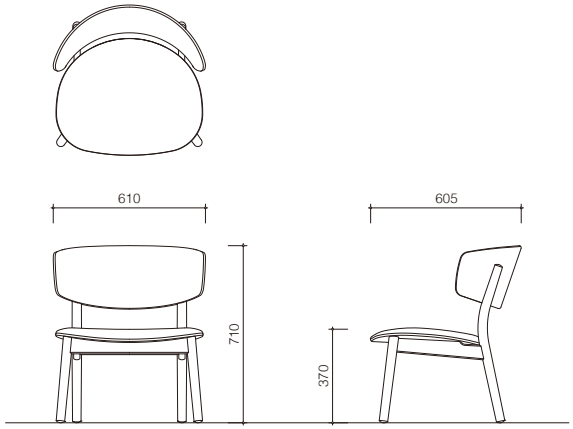

FIRST dining chair

ファースト ダイニングチェア

P69

W525 × D480 × H645 × SH435mm

材質　ホワイトアッシュ、オーク

塗装　ウレタンクリア

張地　ファブリック、レザー

重量　3.5kg

価格

ホワイトアッシュ

F1	F2	F3	L1	L2
48,400	52,250	56,100	60,500	61,600

オーク

F1	F2	F3	L1	L2
53,350	57,200	61,050	65,450	66,550

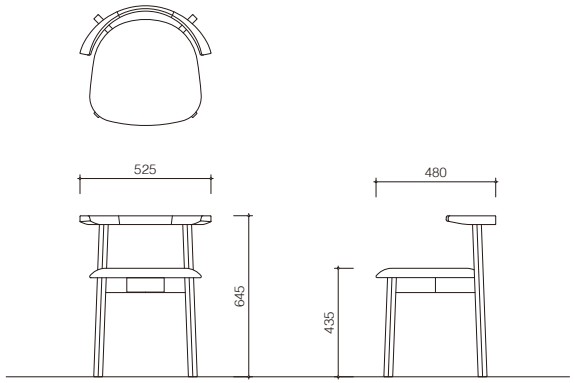

FAWN chair

ファウン チェア

P21,22,23

W535 × D510 × H730 × SH440 × AH675mm

材質　オーク、ウォルナット

塗装　ウレタンクリア、ブラック

張地　ファブリック、レザー

重量　4.5kg

※4脚までスタッキング可能。
※レザーのみステッチあり。

価格

オーク

F1	F2	F3	L1	L2
83,600	85,800	88,000	90,200	91,300

ウォルナット

F1	F2	F3	L1	L2
88,000	90,200	92,400	94,600	95,700

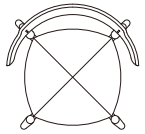

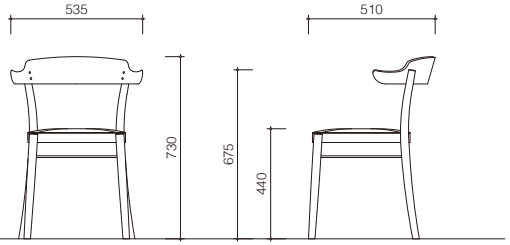

AMEDEO dining chair

アメディオ ダイニングチェア

W510 × D580 × H920 × SH420mm

材質　ウォルナット、メープル

塗装　ウレタンクリア

張地　ニュースムース（黒革）

重量　6.5kg

価格

板座	張座
128,700	122,100

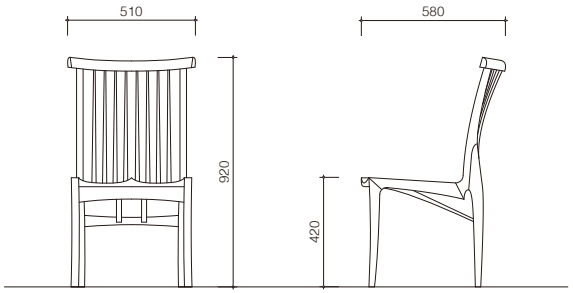

AMEDEO dining armchair

アメディオ ダイニングアームチェア

P39

W510 × D580 × H920 × SH420 × AH625mm

材質　ウォルナット、メープル

塗装　ウレタンクリア

張地　ニュースムース（黒革）

重量　7kg

価格

板座	張座
151,800	144,100

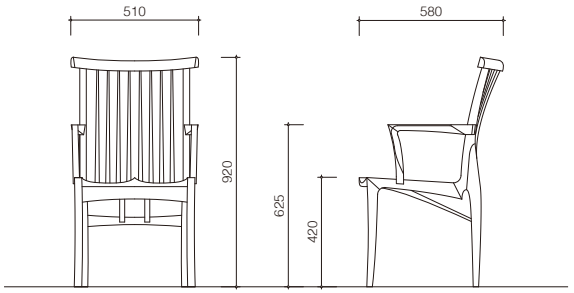

TAPERED chair

テーパード チェア

P33,34

W510 × D545 × H770 × SH435mm

材質　オーク、成形合板

塗装　ウレタンクリア、ウレタン着色

張地　ファブリック

重量　4.6kg

※4脚までスタッキング可能。張座はスタッキングには向きません。

クリア
グレー
ネイビー
ブラック
イエロー
オレンジ

価格

ウレタンクリア

木座	F1	F2	F3
78,100	83,600	87,450	91,300

ウレタン着色

木座	F1	F2	F3
84,700	90,200	94,050	97,900

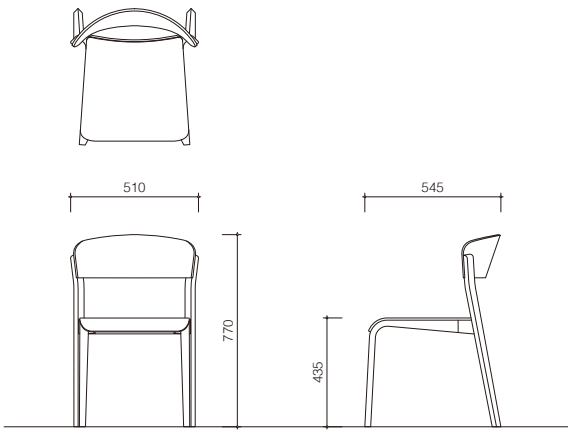

yamanami YC1

ヤマナミ ロープチェア

P25

W640 × D565 × H785 × SH430 × AH635mm

材質　オーク、ウォルナット

塗装　ウレタンクリア

張地　ファブリック、レザー

重量　7kg

腰紐用厚革レザー

ナチュラル　キャメル

ワイン　ブラック

ロープ

ホワイト

ブラック

価格

オーク

F1	F2	F3	L1	L2
138,600	141,900	145,200	148,500	149,600

ウォルナット

F1	F2	F3	L1	L2
149,600	152,900	156,200	159,500	160,600

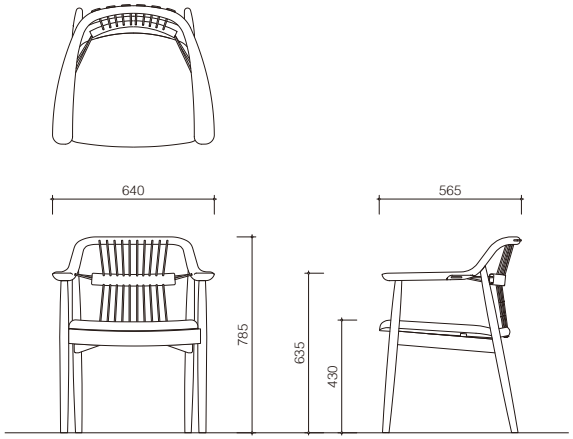

yamanami YC2

ヤマナミ チェア

P27

W595 × D525 × H715 × SH430 × AH672mm

材質　オーク、ウォルナット

塗装　ウレタンクリア

張地　ファブリック、レザー

重量　6.5kg

価格

オーク

F1	F2	F3	L1	L2
101,200	104,500	107,800	111,100	112,200

ウォルナット

F1	F2	F3	L1	L2
107,800	111,100	114,400	117,700	118,800

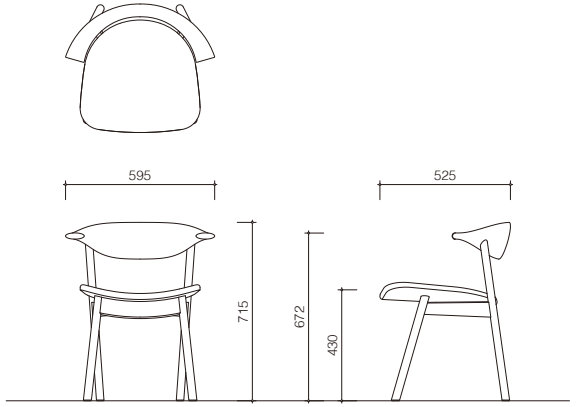

yamanami YC5

ヤマナミ チェア

P26,28,30

W515 × D570 × H755 × SH455mm

材質　オーク、ウォルナット
塗装　ウレタンクリア
張地　ファブリック、レザー
重量　5kg

価格

オーク

F1	F2	F3	L1	L2
118,800	122,100	125,400	128,700	129,800

ウォルナット

F1	F2	F3	L1	L2
129,800	133,100	136,400	139,700	140,800

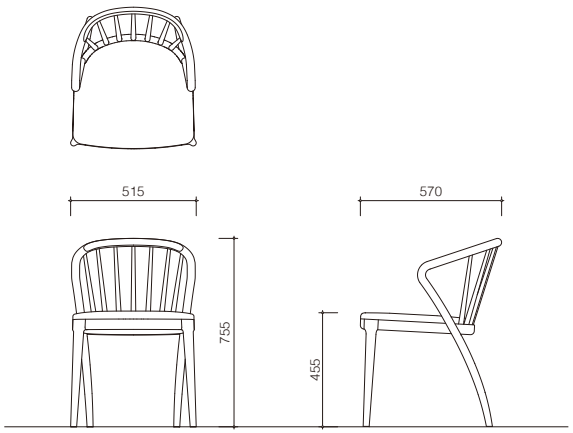

MARTHA spin chair

マーサ スピンチェア

P57

W605 × D595 × H700 × SH440mm

材質　オーク
塗装　ウレタンクリア
張地　ファブリック、レザー
重量　9kg

価格

F1	F2	F3	L1	L2
124,300	133,100	141,900	137,500	140,800

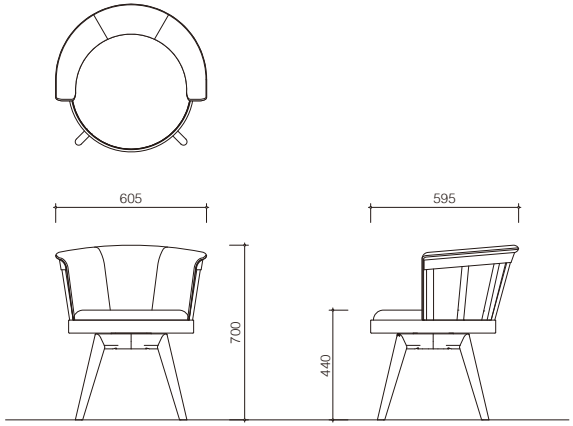

SUN dining chair

サン ダイニングチェア

P60

W500 × D515 × H750 × SH430mm

材質　オーク
塗装　ウレタンクリア
張地　ファブリック、レザー
重量　5kg

価格

F1	F2	F3	L1	L2
59,400	63,250	67,100	70,950	72,600

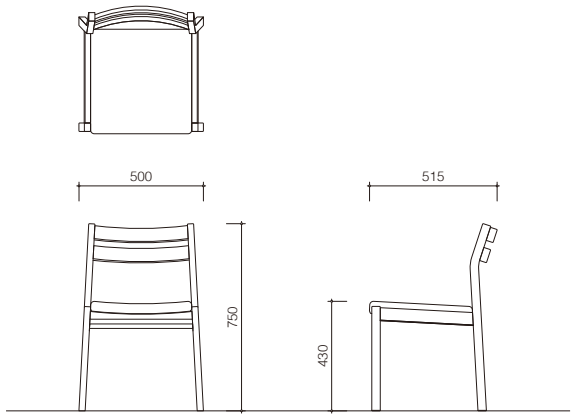

OU-CHAIR

オーユーチェア

P75

W480 × D440 × H756 × SH450mm

W480 × D133 × H900mm（収納時）

材質　オーク

塗装　ウレタンクリア

重量　3.5kg

価格　55,550

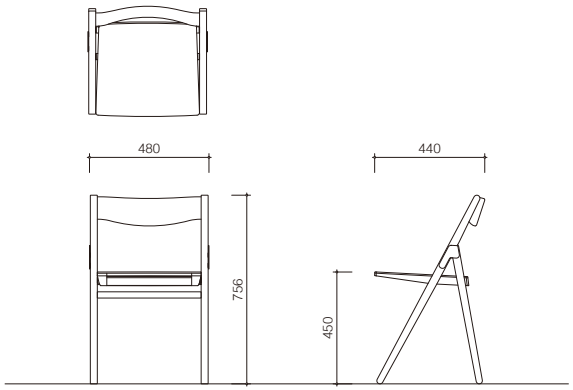

CREER dining armchair

クレール ダイニングアームチェア

P43

W570 × D550 × H800 × SH420 × AH620mm

材質　ウォルナット

塗装　オイル

張地　ニュースムース（黒革）

重量　6.5kg

価格　177,100

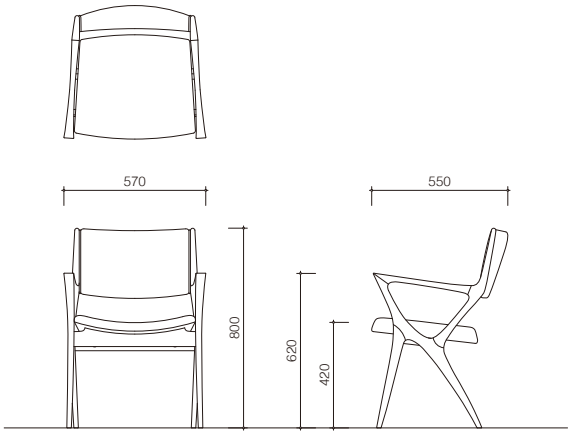

CREER dining side chair

クレール ダイニングサイドチェア

P44

W510 × D560 × H760 × SH420mm

材質　ウォルナット

塗装　オイル

張地　ニュースムース（黒革）

重量　6kg

価格　145,200

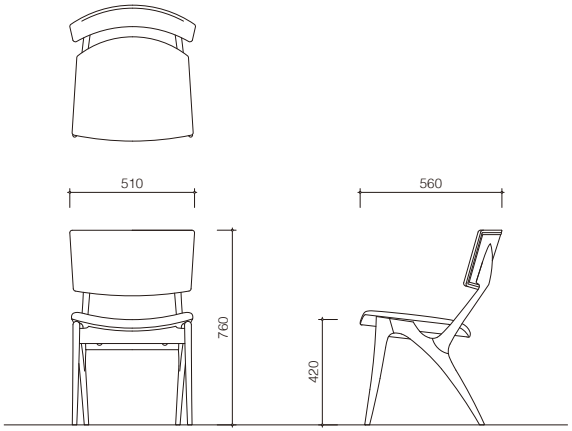

CREER dining high back chair

クレール ダイニングハイバックチェア

P45,48

W450 × D560 × H915 × SH420mm

材質　ウォルナット
塗装　オイル
張地　ニュースムース（黒革）
重量　5kg

価格　204,600

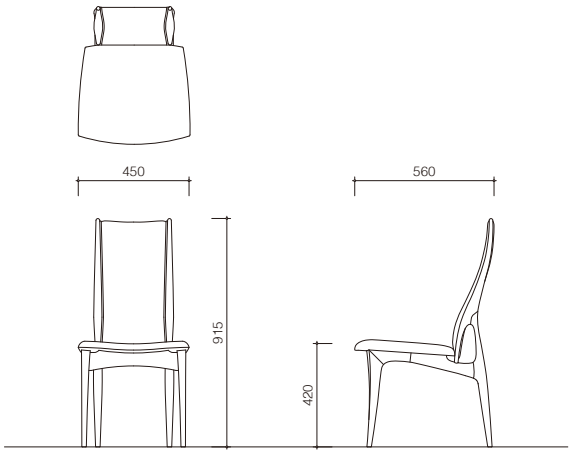

PERSONAL CHAIRS LIST

パーソナルチェア製品一覧、製品情報

AG lounge chair
Product list 12
Furniture catalog 15

AMEDEO easy chair
Product list 12
Furniture catalog 40

WEAVE rocking chair
Product list 13
Furniture catalog 52

WOODPECKER rocking chair
Product list 13
Furniture catalog 54

GRASSHOPPER rocking chair
Product list 13
Furniture catalog 55

POLPO chair
Product list 14
Furniture catalog 53

07 living armchair
Product list 14
Furniture catalog 58

AZUL living low chair
Product list 14
Furniture catalog 59

LAP chair
Product list 15
Furniture catalog 76

LAP casual sofa
Product list 15
Furniture catalog 76

※表示価格は全て税込価格です。

AG lounge chair

エージー ラウンジチェア

P15

W720 × D850 × H1040 × SH400 × AH545mm

材質　オーク
塗装　ウレタンクリア、オイル
張地　ファブリック
重量　11kg

価格

F1	F2	F3
196,900	222,200	247,500

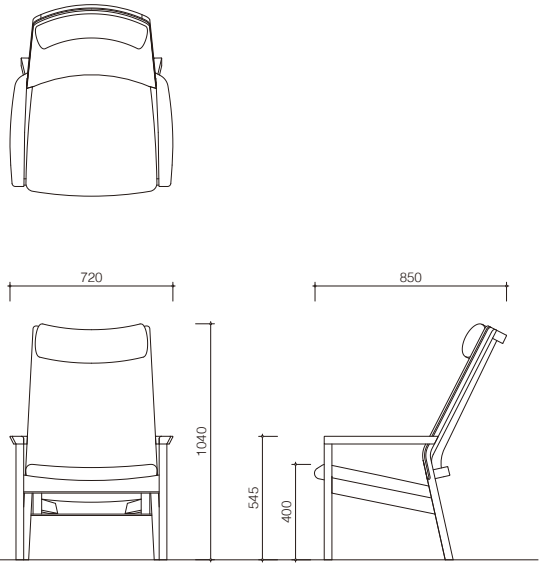

AMEDEO easy chair

アメディオ イージーチェア（オットマン付）

P40

W600 × D800 × H1000 × SH390 × AH560mm
W600 × D560 × H390mm（オットマン）

材質　ウォルナット
塗装　ウレタンクリア
張地　ニュースムース（黒革）
重量　チェア / 12.5kg
　　オットマン / 5.5kg

価格　1,366,200

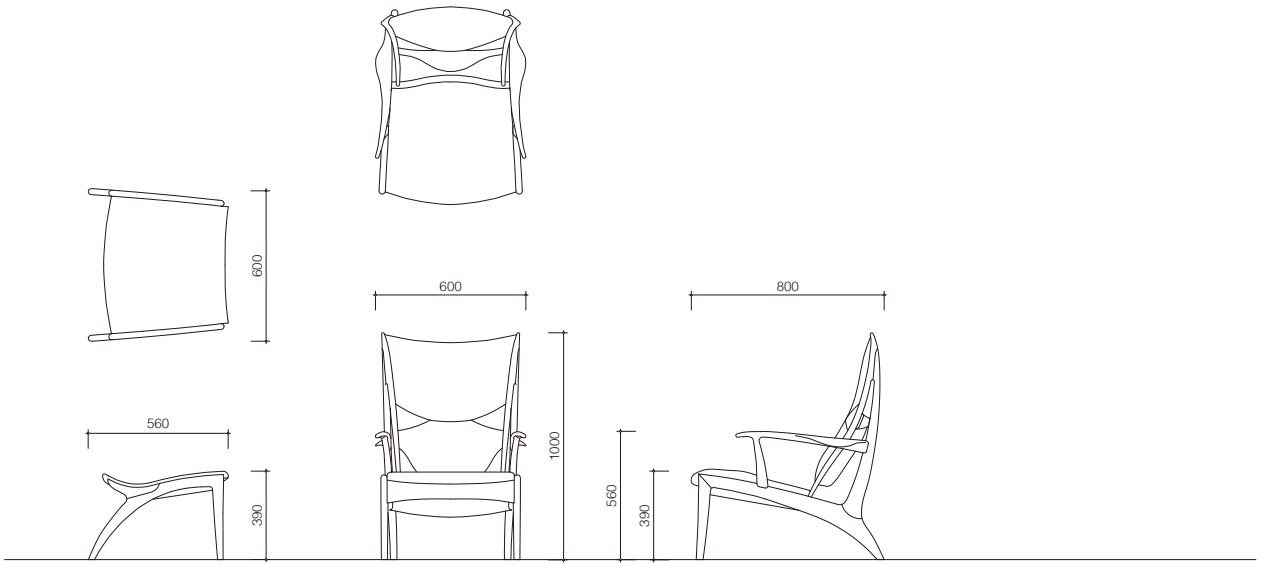

WEAVE rocking chair

ウィーヴ ロッキングチェア

P52

W670 × D985 × H975 × SH390 × AH560mm

材質　オーク
塗装　ウレタンクリア
張地　布ベルト（ベージュ）
重量　12kg

価格　221,100

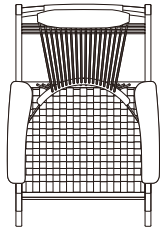

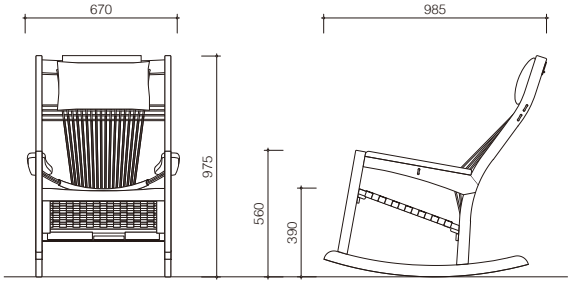

WOODPECKER rocking chair

ウッドペッカー ロッキングチェア

P54

W575 × D660 × H840 × SH390 × AH675mm

材質　メープル
塗装　ウレタンクリア
張地　ファブリック、キャラバン（合革）
重量　13kg

価格

板座		合革
115,500		139,700
F1	F2	F3
143,000	149,600	156,200

キャラバン（合革）

ブラウン　ブラック

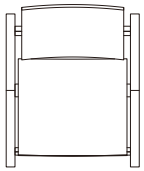

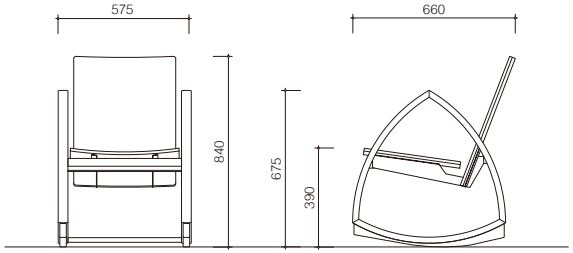

GRASSHOPPER rocking chair

グラスホッパー ロッキングチェア

P55

W610 × D920 × H935 × SH425 × AH575mm

材質　メープル
塗装　ウレタンクリア
張地　ウルトラスエード（合革）
重量　15kg

価格　176,000

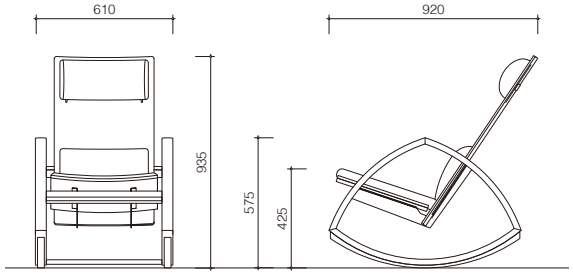

POLPO chair

ポルポ チェア

P53

W720 × D660 × H810 × SH380mm

材質　オーク
塗装　ウレタンクリア
張地　厚革
重量　9kg

価格　201,300

ナチュラル　キャメル　ワイン　グリーン　ブラック

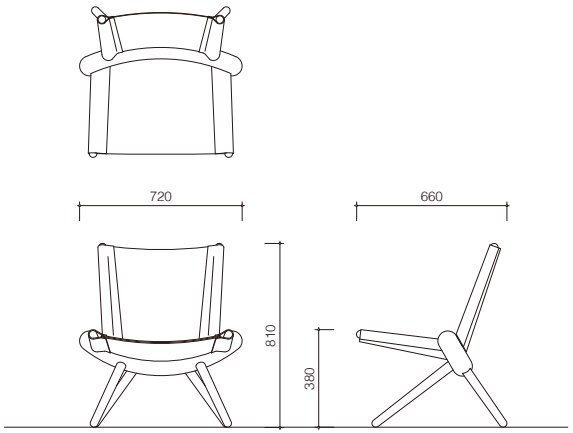

07 living armchair

ゼロナナ リビングアームチェア

P58

W680 × D555 × H810 × SH405〜440 × AH605mm

材質　ホワイトアッシュ、オーク
塗装　ウレタンクリア
張地　ファブリック、キャラバン（合革）
重量　11.5kg

価格

ホワイトアッシュ	オーク
107,800	121,000

キャラバン（合革）

ブラウン（座面／リミックスTE）　ブラック（座面／リミックスBK）

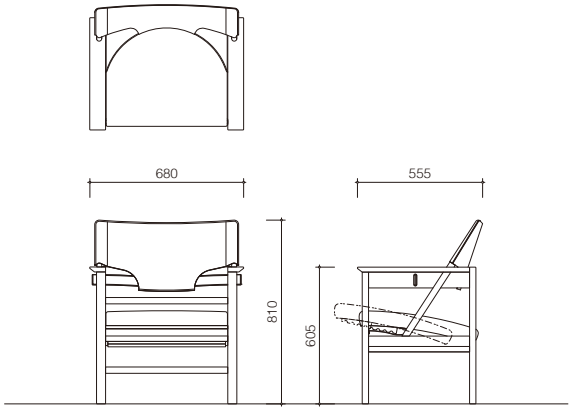

AZUL living low chair

アスール リビングローチェア

P59

W610 × D655 × H710 × SH270 × AH535mm

材質　ホワイトアッシュ
塗装　ウレタンクリア
張地　布ベルト
重量　6kg

価格　115,500

ブラウン　グリーン　ブラック

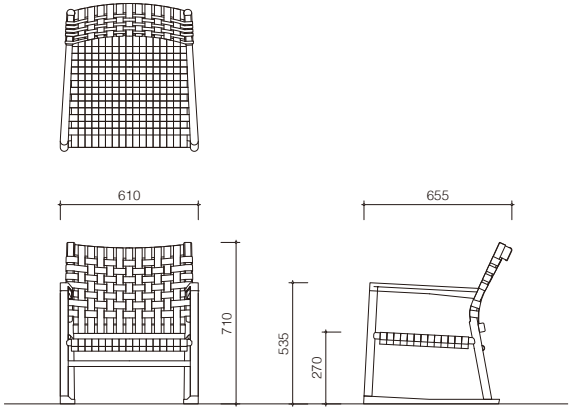

LAP chair

ラップ チェア

P76

W600 × D770 × H910 × SH370mm

W600 × D150 × H1150mm（収納時）

材質　ホワイトアッシュ

塗装　ウレタンクリア

張地　シャガールアート（テント地）

重量　5.5kg

※ピローはP55。

価格　59,400

アイボリー×グリーン　アイボリー×ネイビー　アイボリー×レッド

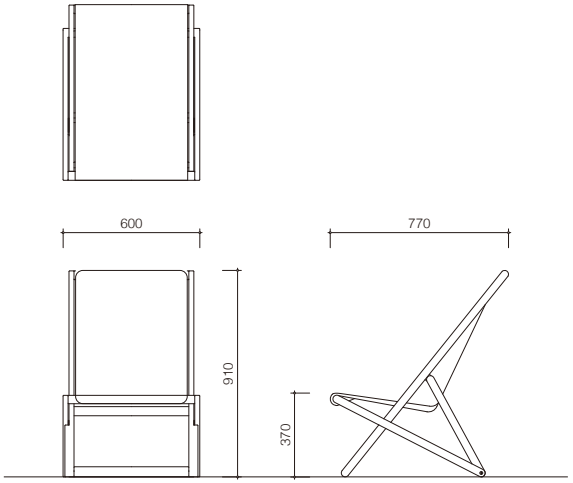

LAP casual sofa

ラップ カジュアルソファ

P76

W600 × D770 × H910 × SH370mm

W600 × D150 × H1150mm（収納時）

材質　ホワイトアッシュ

塗装　ウレタンクリア

張地　ファブリック

重量　5.5kg

※ピローはP55。

価格

F1	F2	F3
82,500	90,200	97,900

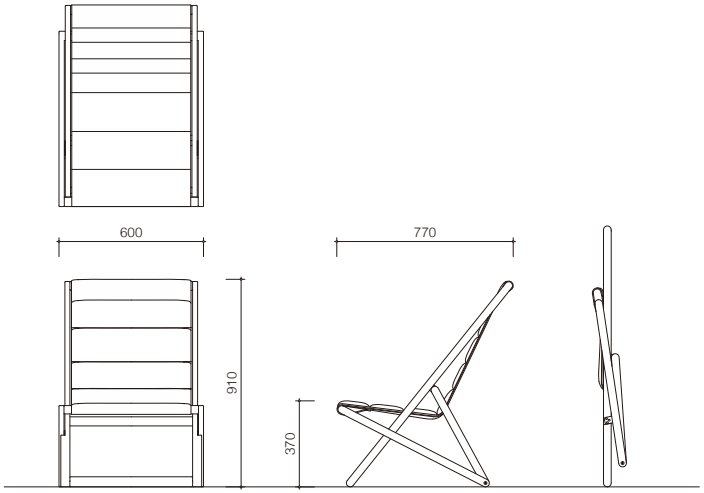

STOOLS / OTTOMANS LIST

スツール / オットマン製品一覧、製品情報

AG bar stool

Product list ——— 18
Furniture catalog ——— 14

FAWN stool

Product list ——— 18
Furniture catalog ——— 23

FAWN ottoman

Product list ——— 19

TAPERED stool
TAPERED stool pad

Product list ——— 19
Furniture catalog ——— 35

yamanami YS2

Product list ——— 20

MARBLE STOOL

Product list ——— 20
Furniture catalog ——— 72

MUSHROOM stool

Product list ——— 20
Furniture catalog ——— 70

ANIMAL STOOL

Product list ——— 21
Furniture catalog ——— 71

PARROT CHAIR

Product list ——— 21
Furniture catalog ——— 73

PLAIN

Product list ——— 21
Furniture catalog ——— 74

※表示価格は全て税込価格です。

AG bar stool

エージー バースツール

P14

650　W490 × D490 × H970 × SH650mm

770　W500 × D500 × H1090 × SH770mm

材質　オーク

塗装　ウレタンクリア、オイル

張地　ファブリック

重量　650 / 6kg、770 / 6.5kg

価格

F1	F2	F3
99,000	102,850	106,700

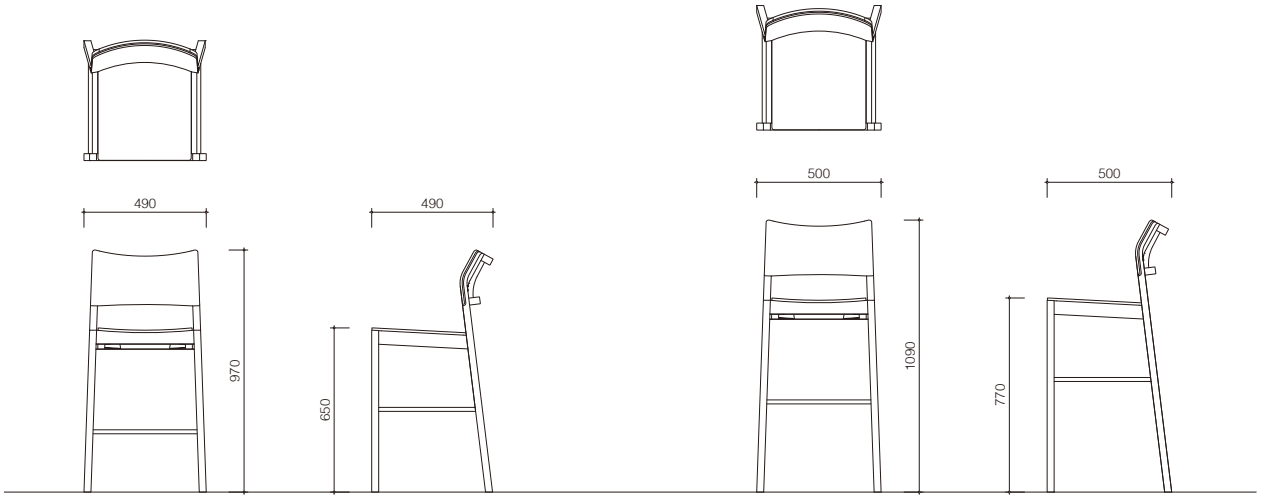

FAWN stool

ファウン スツール

P23

W425 × D425 × H440mm

材質　オーク、ウォルナット

塗装　ウレタンクリア、ブラック

張地　ファブリック、レザー

重量　4kg

※4脚までスタッキング可能。
※レザーのみステッチあり。

価格

オーク

F1	F2	F3	L1	L2
61,600	64,900	68,200	71,500	72,600

ウォルナット

F1	F2	F3	L1	L2
67,100	70,400	73,700	77,000	78,100

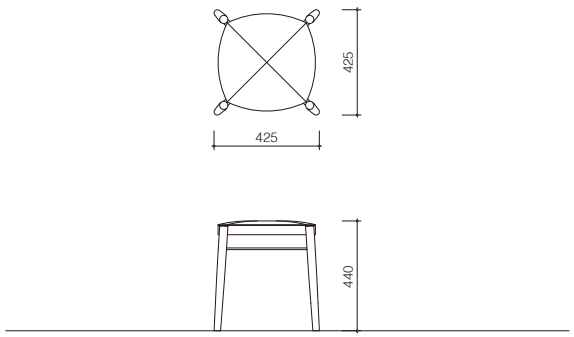

FAWN ottoman

ファウン オットマン

W640 × D640 × H390mm

材質　オーク、ウォルナット
塗装　ウレタンクリア、ブラック
張地　ファブリック、レザー
重量　14kg

価格

オーク

F1	F2	F3	L1	L2
190,300	209,000	227,700	246,400	253,000

ウォルナット

F1	F2	F3	L1	L2
209,000	227,700	246,400	265,100	271,700

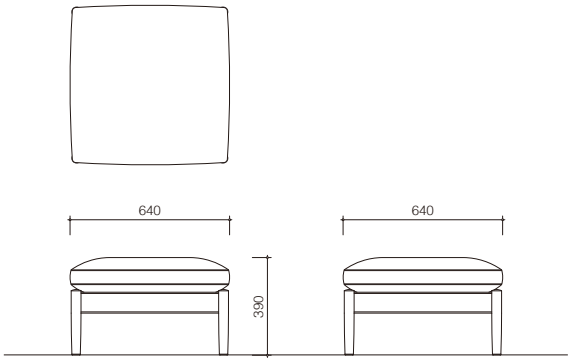

TAPERED stool

テーパード スツール

P19

S　W400 × D380 × H440mm
M　W415 × D420 × H650mm
L　W425 × D440 × H770mm

材質　オーク、成形合板、ステンレス
塗装　ウレタンクリア、ウレタン着色
張地　ファブリック
重量　S / 2.5kg、M / 3.7kg、L / 4kg

価格

ウレタンクリア

		F1	F2	F3
S	木座			
	48,400	55,000	57,200	59,400
M	木座			
	59,400	66,000	68,200	70,400
L	木座			
	61,600	68,200	70,400	72,600

ウレタン着色

		F1	F2	F3
S	木座			
	51,700	59,400	61,600	63,800
M	木座			
	64,900	71,500	73,700	75,900
L	木座			
	67,100	73,700	75,900	78,100

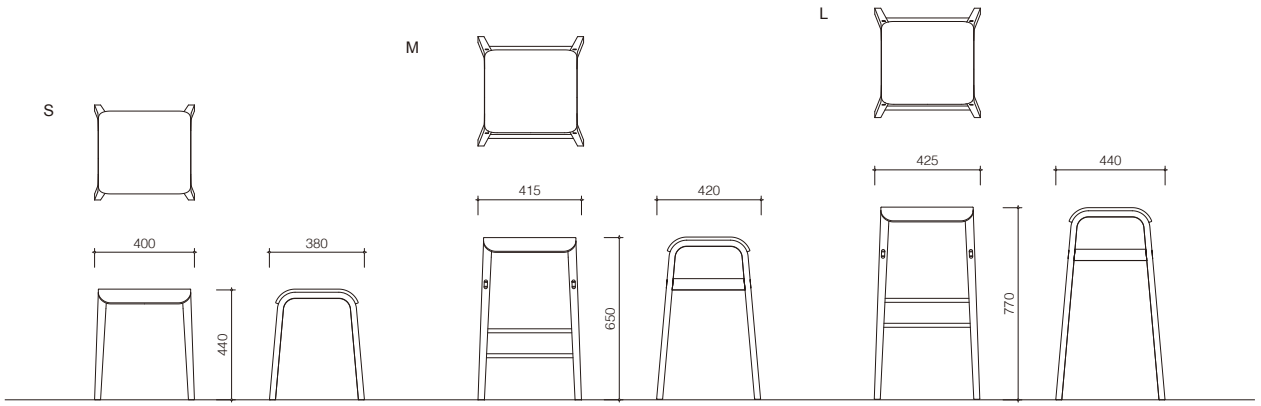

yamanami YS2

ヤマナミ オットマン

W650 × D600 × H400mm

材質　オーク、ウォルナット
塗装　ウレタンクリア
張地　ファブリック、レザー
重量　11kg

価格

オーク

F1	F2	F3	L1	L2
112,200	128,700	145,200	150,700	152,900

ウォルナット

F1	F2	F3	L1	L2
115,500	132,000	148,500	154,000	156,200

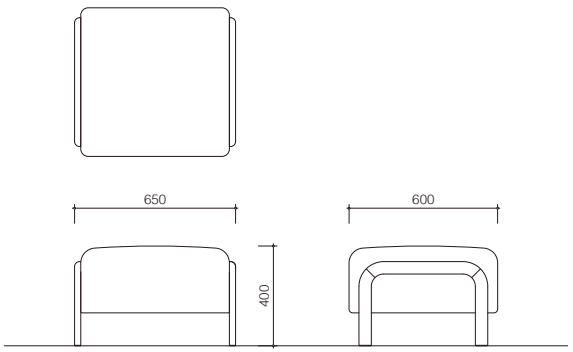

MARBLE STOOL

マーブルスツール

P72

Φ380 × H420mm

材質　ホワイトアッシュ
塗装　ウレタンクリア
張地　ファブリック、レザー
重量　2.5kg

価格

F1	F2	F3	L1	L2
20,900	23,100	26,400	25,300	26,400

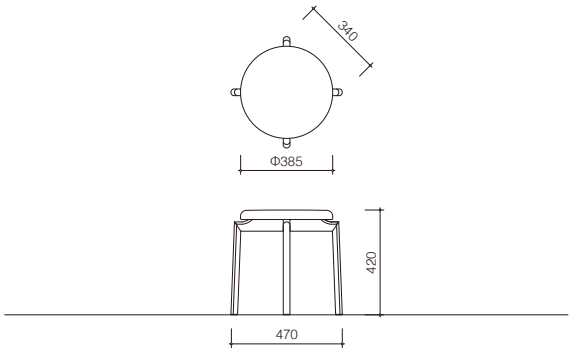

MUSHROOM stool

マッシュルーム スツール

P70

SS　Φ225 × H500mm　　M　Φ225 × H600mm
S　Φ225 × H550mm　　L　Φ225 × H650mm

材質　ホワイトアッシュ
塗装　ウレタンクリア
張地　ウルトラスエード
重量　SS / 1.7kg、S / 1.8kg、M / 1.9kg、L / 2.0kg

※スタッキング可能、組立式。

価格　19,800

Ultrasuede　　Lamous

NV　DGR　TE　LGY　CGY

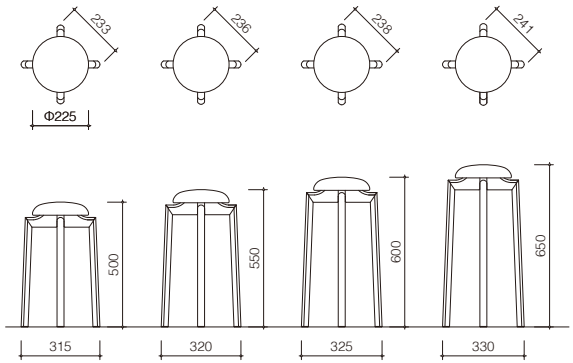

ANIMAL STOOL

アニマルスツール

P71

SS　W240 × D340 × H240mm
S　W290 × D360 × H330mm
L　W340 × D420 × H460mm

材質　シラカバ合板
塗装　ウレタンクリア
張地　フェイクファー
（アクリル、ポリエステル）
重量　SS / 1.3kg、S / 2.4kg、L / 3.7kg

価格

ウルフグレーミックス		コヨーテブラウン	
S	L	S	L
41,800	48,950	41,800	48,950

フォックスグレー	フォックスホワイト	バンビ
S	S	SS
38,500	36,300	35,750

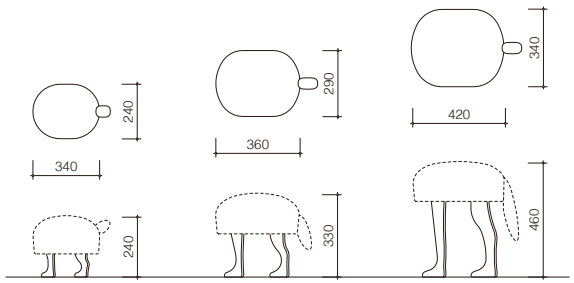

PARROT CHAIR

パロットチェア

P73

W375 × D320 × H730 × SH360〜650mm
（29mmピッチで可動）

材質　ホワイトアッシュ、オーク
塗装　ウレタンクリア
張地　ウルトラスエード、ファブリック
重量　4.3kg

価格

ホワイトアッシュ

F1	F2	F3
42,900	44,550	46,200

オーク

F1	F2	F3
46,200	47,850	49,500

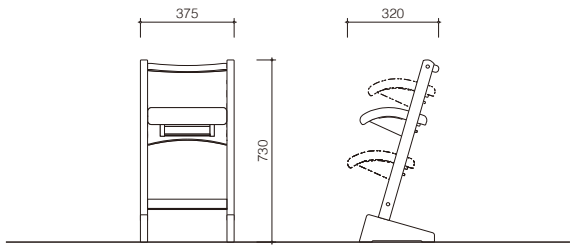

PLAIN

プレーン

P74

W470 × D180 × H415mm

材質　ホワイトアッシュ
塗装　ウレタンクリア、ブラウン
重量　2.3kg

価格　24,750

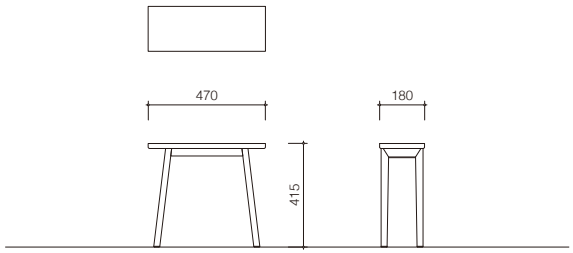

SOFAS / BENCHES LIST

ソファ / ベンチ製品一覧、製品情報

FAWN sofa

Product list ———— 24
Furniture catalog ———— 22

AMEDEO sofa

Product list ———— 25
Furniture catalog ———— 41

yamanami YS1

Product list ———— 26
Furniture catalog ———— 27,28

GRANDE sofa

Product list ———— 27
Furniture catalog ———— 56

CREER sofa

Product list ———— 28
Furniture catalog ———— 46,47

FIRST bench

Product list ———— 28
Furniture catalog ———— 69

FAWN bench

Product list ———— 29
Furniture catalog ———— 23

yamanami YC3

Product list ———— 29
Furniture catalog ———— 26,29

yamanami YC4

Product list ———— 29
Furniture catalog ———— 28,29

※表示価格は全て税込価格です。

FAWN sofa

ファウン ソファ

P22

W760, 1400, 1700 × D830 × H780 × SH390 × AH550mm

材質　オーク、ウォルナット

塗装　ウレタンクリア、ブラック

張地　ファブリック、レザー

価格

	W760					W1400					W1700				
	F1	F2	F3	L1	L2	F1	F2	F3	L1	L2	F1	F2	F3	L1	L2
オーク	298,100	331,100	364,100	364,100	371,800	487,300	553,300	619,300	619,300	634,700	525,800	602,800	679,800	679,800	698,500
ウォルナット	320,100	353,100	386,100	386,100	393,800	536,800	602,800	668,800	668,800	684,200	570,900	647,900	724,900	724,900	743,600

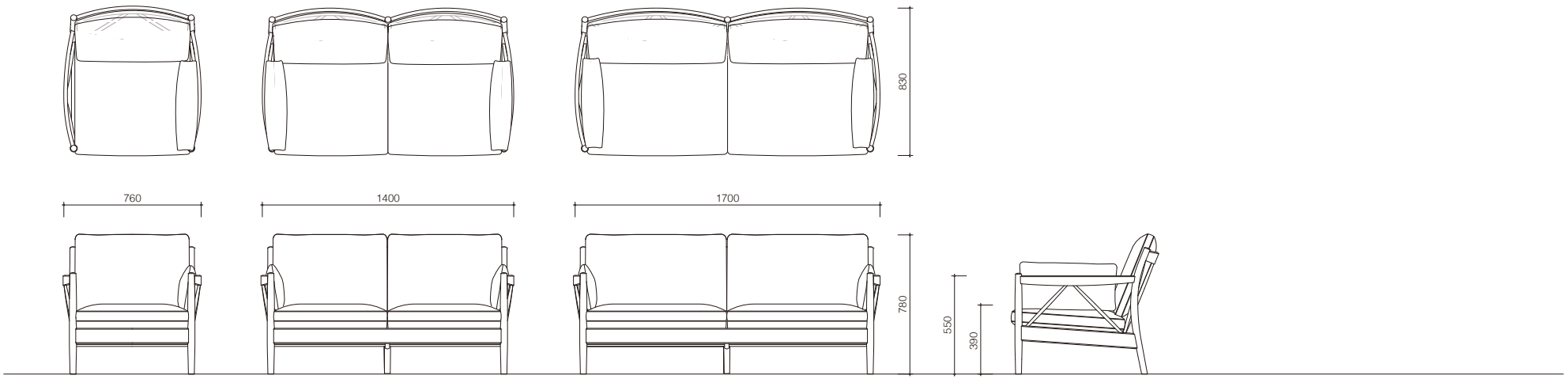

AMEDEO sofa

アメディオ ソファ

P41

1P　W1090 × D800 × H810 × SH360 × AH450mm

2P　W1810 × D900 × H810 × SH360 × AH450mm

3P　W2370 × D930 × H810 × SH360 × AH450mm

材質　ウォルナット、メープル

塗装　ウレタンクリア

張地　ニュースムース（黒革）

価格

1P	2P	3P
465,300	706,200	1,045,000

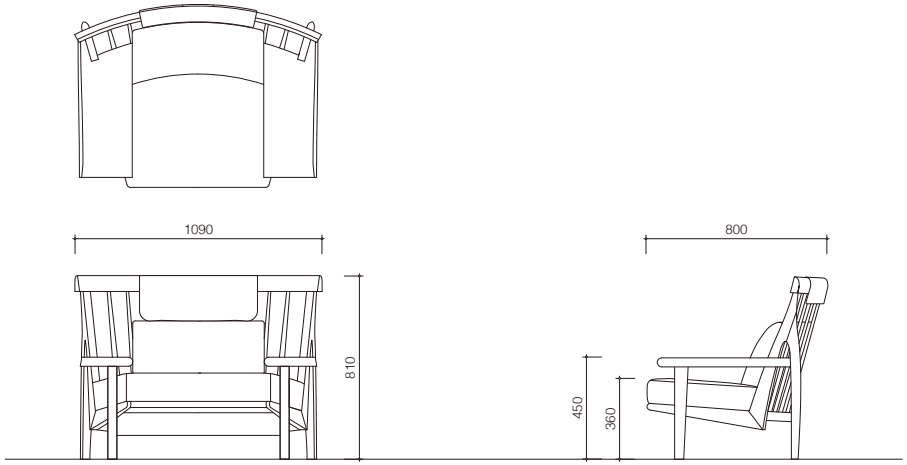

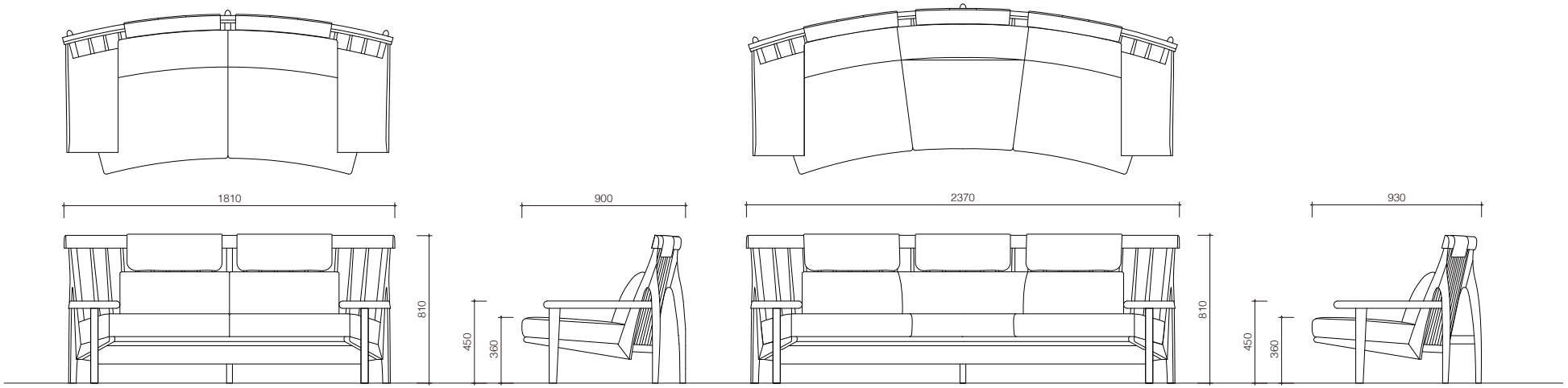

yamanami YS1

ヤマナミ ソファ

P27,28

W890	W890 × D860 × H760 × SH400mm
W1600	W1600 × D860 × H760 × SH400mm
W1900	W1900 × D860 × H760 × SH400mm

材質	オーク、ウォルナット
塗装	ウレタンクリア
張地	ファブリック、レザー

価格

	W890					W1600					W1900				
オーク	F1	F2	F3	L1	L2	F1	F2	F3	L1	L2	F1	F2	F3	L1	L2
	382,800	426,800	470,800	470,800	480,700	462,000	539,000	616,000	616,000	632,500	488,400	587,400	686,400	686,400	709,500
ウォルナット	F1	F2	F3	L1	L2	F1	F2	F3	L1	L2	F1	F2	F3	L1	L2
	405,900	449,900	493,900	493,900	503,800	493,900	570,900	647,900	647,900	664,400	520,300	619,300	718,300	718,300	741,400

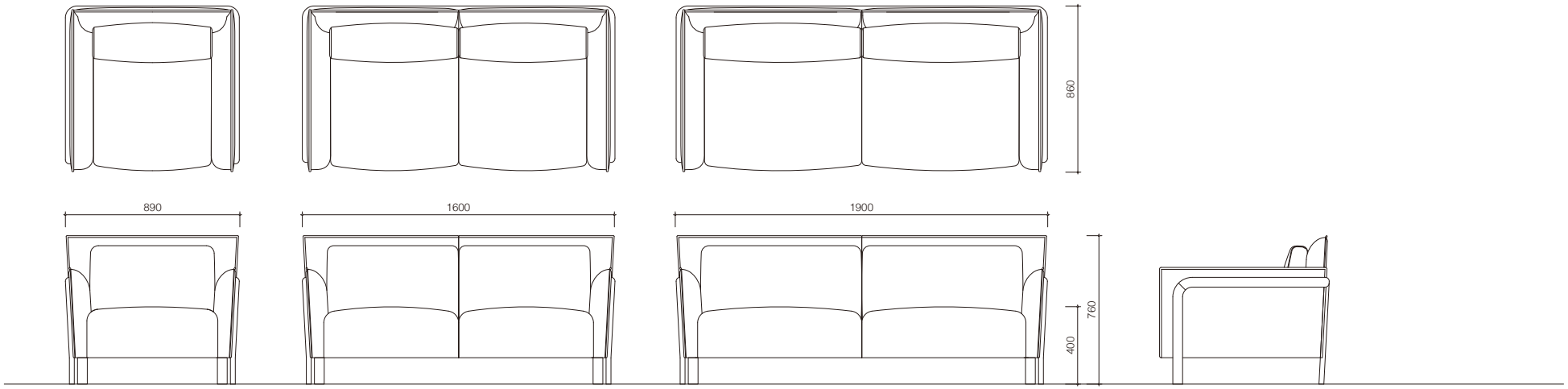

GRANDE sofa

グランデ ソファ

P56

1P　W1050 × D900 × H950 × SH385mm
2P　W1600 × D900 × H950 × SH385mm
3P　W1900 × D900 × H950 × SH385mm

材質　メープル、ウォルナット
塗装　ウレタンクリア
張地　ファブリック、レザー

※クッション、ピローはP53。

価格

	1P					2P					3P				
メープル	F1	F2	F3	L1	L2	F1	F2	F3	L1	L2	F1	F2	F3	L1	L2
	352,000	411,400	470,800	470,800	485,100	462,000	546,700	631,400	631,400	655,600	550,000	649,000	748,000	748,000	778,800
ウォルナット	F1	F2	F3	L1	L2	F1	F2	F3	L1	L2	F1	F2	F3	L1	L2
	368,500	427,900	487,300	487,300	501,600	480,700	565,400	650,100	650,100	674,300	569,800	668,800	767,800	767,800	798,600

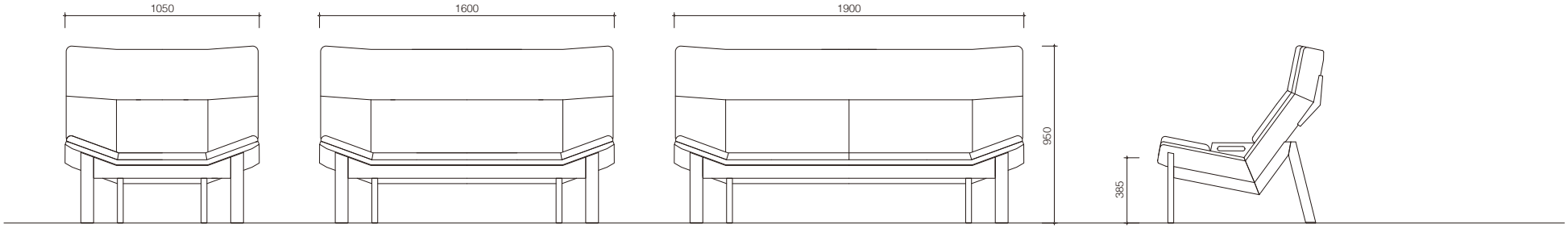

CREER sofa

クレール ソファ

P46,47

1P　W650 × D795 × H785 × SH400 × AH630mm

2P　W1250 × D795 × H785 × SH400 × AH630mm

3P　W1750 × D795 × H785 × SH400 × AH630mm

材質　ウォルナット

塗装　オイル

張地　ニュースムース（黒革）

価格

1P	2P	3P
451,000	695,200	944,900

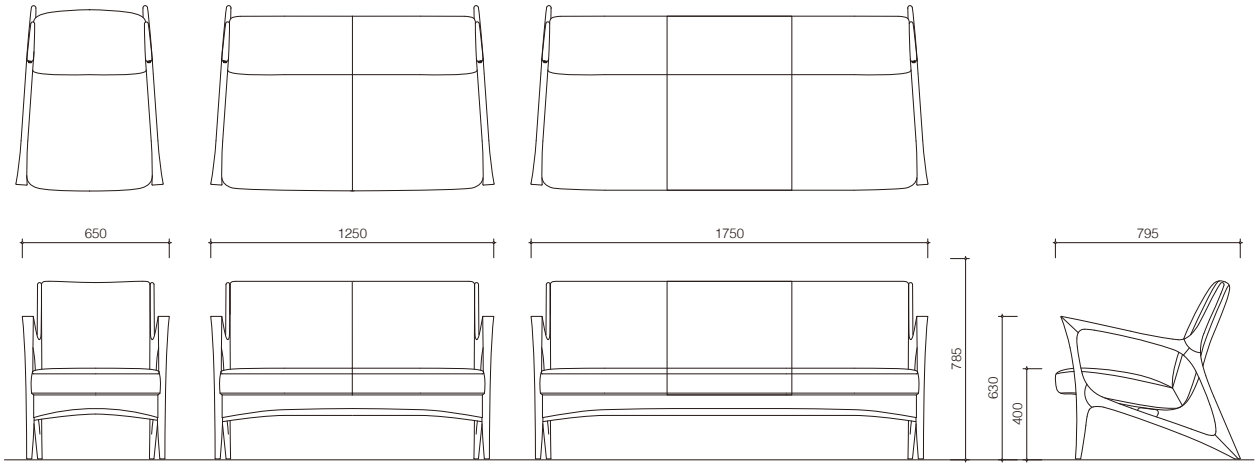

FIRST bench

ファースト ベンチ

P69

W1000 × D385 × H435mm

材質　ホワイトアッシュ、オーク

塗装　ウレタンクリア

張地　ファブリック、レザー

価格

ホワイトアッシュ

F1	F2	F3	L1	L2
83,600	90,200	96,800	105,600	107,800

オーク

F1	F2	F3	L1	L2
90,200	96,800	103,400	112,200	114,400

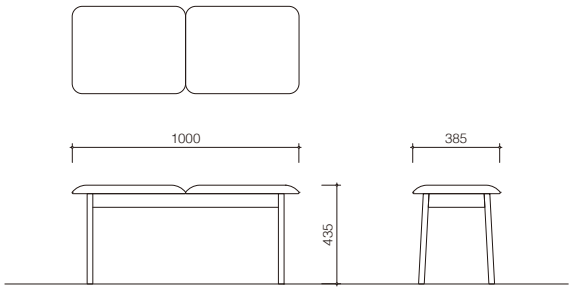

FAWN bench

ファウン ベンチ

P23

W1200 × D425 × H440mm

材質　オーク、ウォルナット
塗装　ウレタンクリア、ブラック
張地　ファブリック、レザー

※レザーのみステッチあり。

価格

オーク

F1	F2	F3	L1	L2
122,100	128,700	135,300	166,100	169,400

ウォルナット

F1	F2	F3	L1	L2
134,200	140,800	147,400	178,200	181,500

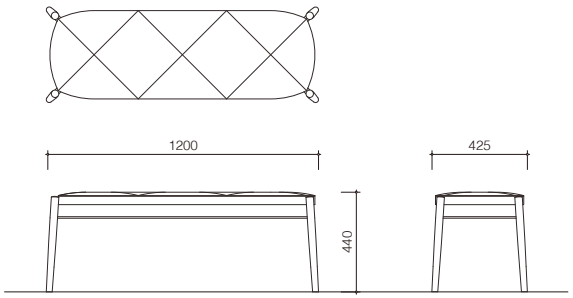

yamanami YC3

ヤマナミ ベンチ（背なし）

P26,29

W1250 × D400 × H440mm

材質　オーク、ウォルナット
塗装　ウレタンクリア
張地　ファブリック、レザー

価格

オーク

F1	F2	F3	L1	L2
97,900	104,500	111,100	141,900	145,200

ウォルナット

F1	F2	F3	L1	L2
104,500	111,100	117,700	148,500	151,800

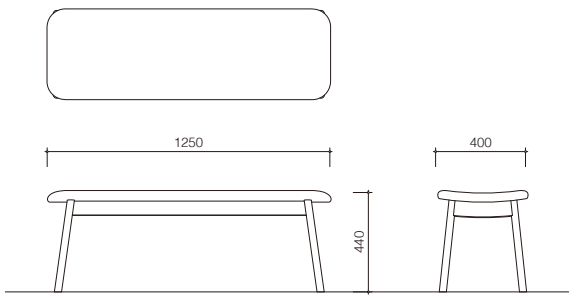

yamanami YC4

ヤマナミ ベンチ

P28,29

W1300 × D540 × H740 × SH430mm

材質　オーク、ウォルナット
塗装　ウレタンクリア
張地　ファブリック、レザー

価格

オーク

F1	F2	F3	L1	L2
158,400	165,000	171,600	202,400	205,700

ウォルナット

F1	F2	F3	L1	L2
173,800	180,400	187,000	217,800	221,100

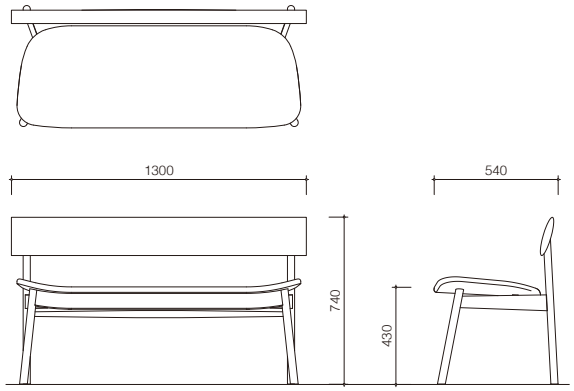

DINING TABLES LIST

ダイニングテーブル製品一覧、製品情報

CRAFT
dining table
Product list 32
Furniture catalog 7

JAZZ+ table
Product list 32
Furniture catalog 11

JAZZ+ roundtable
Product list 32
Furniture catalog 9

SPREAD
dining table square
Product list 33
Furniture catalog 19

SPREAD
dining table round
Product list 33
Furniture catalog 17,18

FIRST dining table
Product list 33
Furniture catalog 69

FAWN dining table
Product list 34
Furniture catalog 22,23

TAPERED
dining table
Product list 34
Furniture catalog 34

TAPERED
dining round table
Product list 35

yamanami YT1
Product list 35
Furniture catalog 26,28

yamanami YT2
Product list 35
Furniture catalog 27

CREER dining table
Product list 36
Furniture catalog 45

CREER
dining round table
Product list 36
Furniture catalog 44

※ダイニングテーブルはすべて組立式です。
※表示価格は全て税込価格です。

DINING TABLES LIST

CRAFT dining table

クラフト ダイニングテーブル

P7

W1400, 1600, 1800, 2000, 2200 ×
D900 × H700 × T32mm

材質　オーク、ウォルナット
塗装　ウレタンクリア

価格

オーク

W1400	W1600	W1800	W2000	W2200
280,500	303,600	326,700	349,800	372,900

ウォルナット

W1400	W1600	W1800	W2000	W2200
316,800	343,200	369,600	396,000	422,400

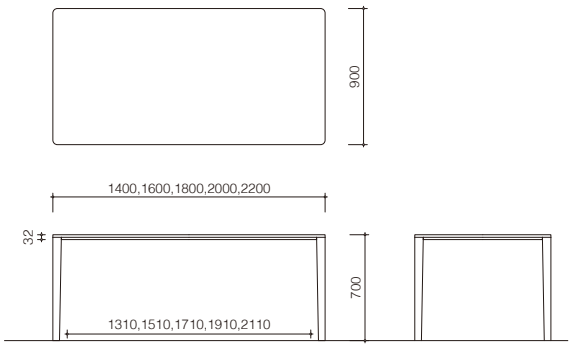

JAZZ+ table

ジャズプラス テーブル

P11

W1400, 1600, 1800, 2000, 2200, 2400 ×
D900 × H700 × T30mm

材質　オーク
塗装　ウレタンクリア

価格

オーク

W1400	W1600	W1800	W2000	W2200	W2400
253,000	275,000	297,000	319,000	341,000	363,000

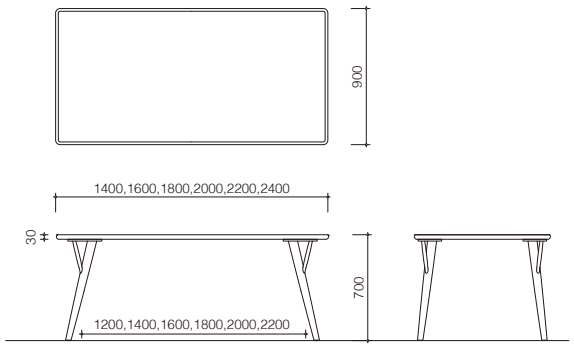

JAZZ+ round table

ジャズプラス 丸テーブル

P9

Φ1000, 1100, 1200, 1300, 1400, 1500 ×
H700 × T30mm

材質　オーク
塗装　ウレタンクリア

価格

オーク

Φ1000	Φ1100	Φ1200	Φ1300	Φ1400	Φ1500
228,800	256,300	286,000	337,700	372,900	410,300

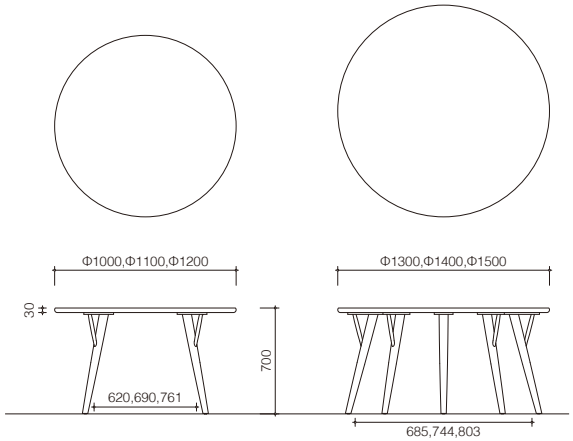

SPREAD dining table square

スプレッド ダイニングテーブル スクエア

P19

W1650, 1800, 1900, 2000, 2100 ×
D850, 900 × H620 × T25mm

材質　オーク、ウォルナット
塗装　オーク / ウレタンクリア、ブラック、ホワイトオイル
　　ウォルナット / ウレタンクリア

価格

オーク

1650×850	1800×900	1900×900	2000×900	2100×900
290,400	305,800	317,900	330,000	342,100

ウォルナット

1650×850	1800×900	1900×900	2000×900	2100×900
341,000	359,700	374,000	388,300	402,600

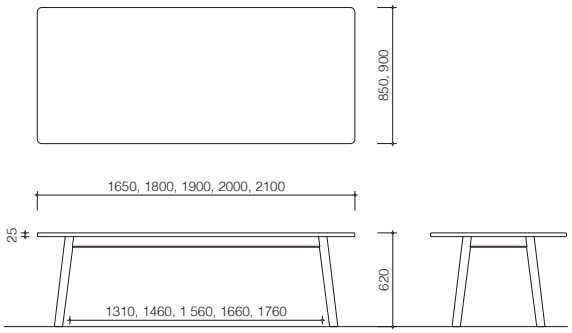

SPREAD dining table round

スプレッド ダイニングテーブル ラウンド

P17,18

Φ1000, 1200, 1400 × H620 × T25mm

材質　オーク、ウォルナット
塗装　オーク / ウレタンクリア、ブラック、ホワイトオイル
　　ウォルナット / ウレタンクリア

価格

オーク

Φ1000	Φ1200	Φ1400
249,700	291,500	350,900

ウォルナット

Φ1000	Φ1200	Φ1400
280,500	339,900	422,400

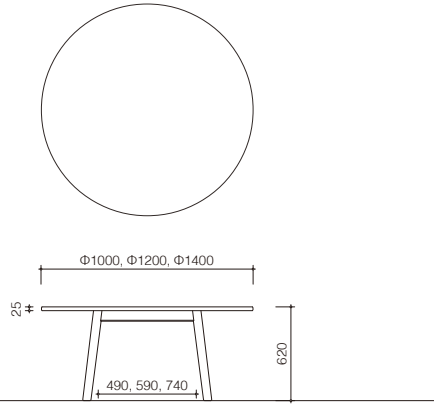

FIRST dining table

ファースト ダイニングテーブル

P69

W700, 1400 × D700 × H700 × T28mm

材質　ホワイトアッシュ、オーク
塗装　ウレタンクリア

価格

ホワイトアッシュ		オーク	
W700	W1400	W700	W1400
133,100	171,600	149,600	192,500

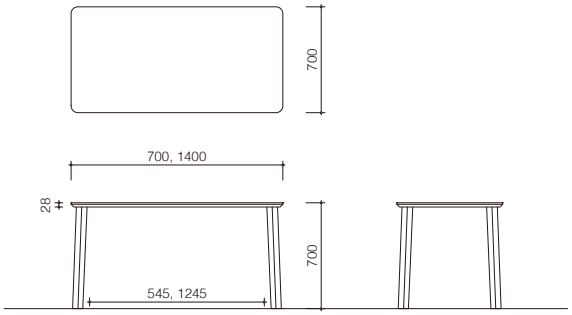

FAWN dining table

ファウン ダイニングテーブル

P22,23

W1400, 1600, 1800 × D800, 850 × H720 × T26mm

材質　オーク、ウォルナット

塗装　ウレタンクリア、ブラック

価格

オーク

W1400	W1600	W1800
244,200	260,700	277,200

ウォルナット

W1400	W1600	W1800
269,500	287,100	304,700

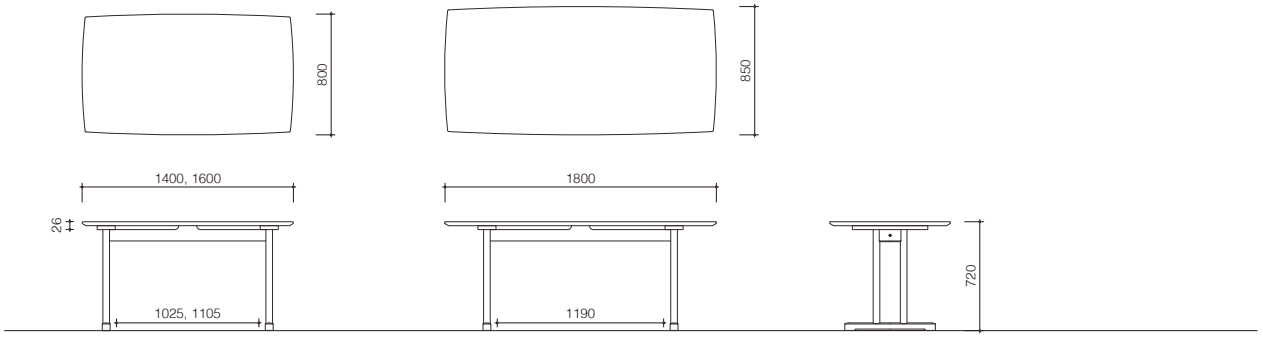

TAPERED dining table

テーパード ダイニングテーブル

P34

W900, 1400, 1600, 1800 × D900 × H720 × T30mm

材質　天板 / オーク突板

　　脚　/ オーク

塗装　ウレタンクリア、ウレタン着色

価格

ウレタンクリア

W900	W1400	W1600	W1800
187,000	216,700	234,300	251,900

ウレタン着色

W900	W1400	W1600	W1800
203,500	240,900	261,800	282,700

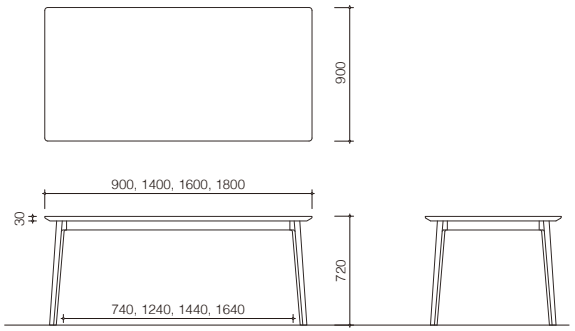

TAPERED dining round table

テーパード ダイニング丸テーブル

Φ950, 1200 × H720 × T30mm

材質　オーク
塗装　ウレタンクリア、ウレタン着色

価格

ウレタンクリア

Φ950	Φ1200
192,500	242,000

ウレタン着色

Φ950	Φ1200
209,000	273,900

クリア　ブラック　グレー　イエロー　ネイビー　オレンジ

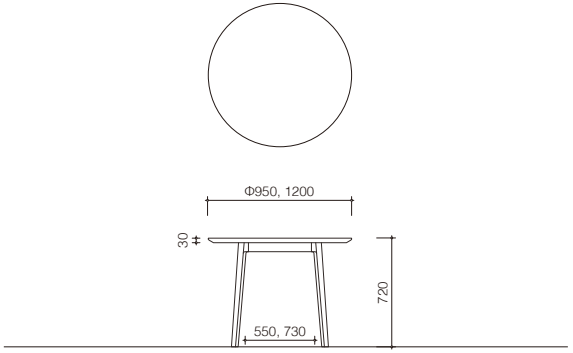

yamanami YT1

ヤマナミ テーブル

P26,28

W1500 × D800 × H700mm
W1650, 1800 × D850 × H700 × T30mm

材質　オーク、ウォルナット
塗装　ウレタンクリア

価格

オーク

W1500	W1650	W1800
187,000	198,000	209,000

ウォルナット

W1500	W1650	W1800
205,700	220,000	234,300

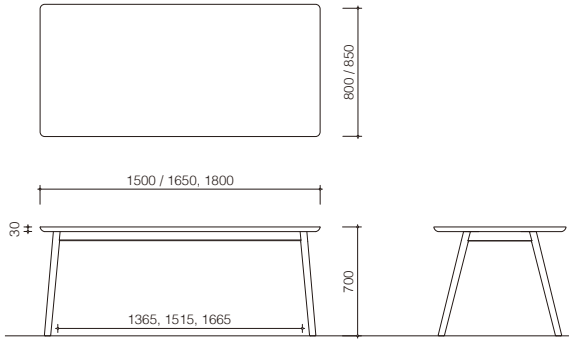

yamanami YT2

ヤマナミ テーブル

P27

Φ950, 1200 × H700 × T30mm

材質　オーク、ウォルナット
塗装　ウレタンクリア

価格

オーク

Φ950	Φ1200
162,800	192,500

ウォルナット

Φ950	Φ1200
180,400	215,600

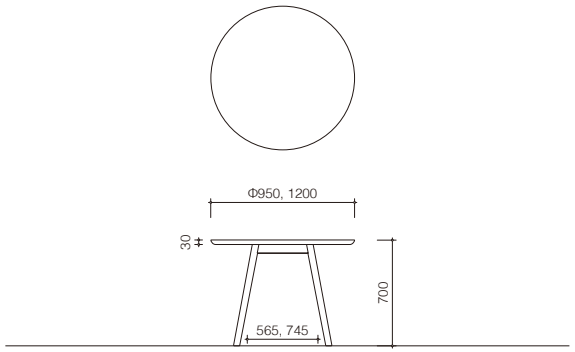

CREER dining table

クレール ダイニングテーブル

P45

W1800 × D900 × H720 × T58mm

材質　ウォルナット

塗装　オイル

価格　660,000

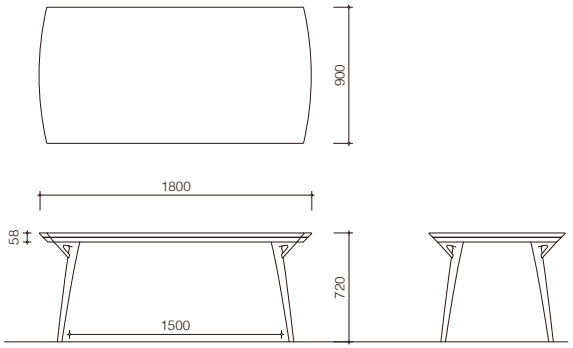

CREER dining round table

クレール ダイニング丸テーブル

P44

Φ1100× H720 × T58mm

材質　ウォルナット

塗装　オイル

価格　363,000

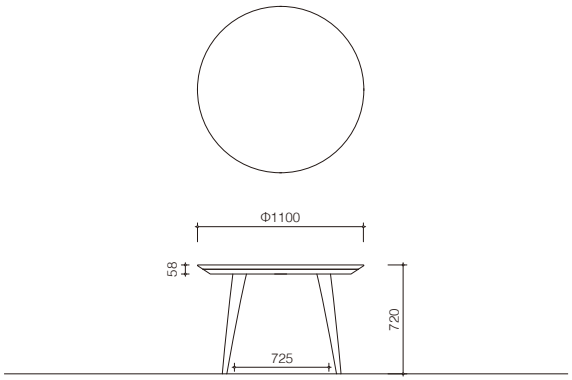

LIVING TABLES / SIDE TABLES LIST

リビングテーブル / サイドテーブル製品一覧、製品情報

FAWN center table

Product list ———— 40

FAWN side table

Product list ———— 40

Furniture catalog ———— 22

yamanami YT3

Product list ———— 40

Furniture catalog ———— 28

GRASSHOPPER side table

Product list ———— 41

Furniture catalog ———— 55

CREER slim living table

Product list ———— 41

Furniture catalog ———— 46

CREER living glass table

Product list ———— 41

Furniture catalog ———— 47

CREER side table

Product list ———— 42

Furniture catalog ———— 47

MUSHROOM table

Product list ———— 42

※リビングテーブル、サイドテーブルは一部組立式です。
※表示価格は全て税込価格です。

FAWN center table

ファウン センターテーブル

W1360 × D420 × H300mm

材質　オーク、ウォルナット
塗装　ウレタンクリア、ブラック

価格

オーク	ウォルナット
139,700	154,000

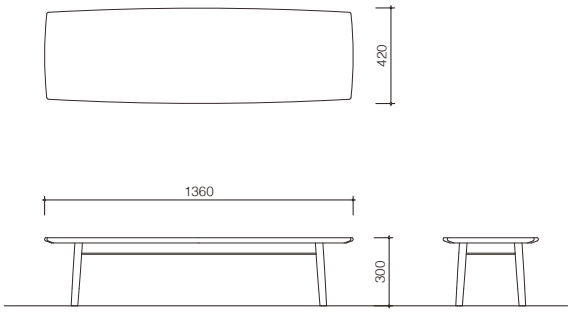

FAWN side table

ファウン サイドテーブル

P22

S　W370 × D370 × H485mm
L　W700 × D370 × H400mm

材質　オーク、ウォルナット
塗装　ウレタンクリア、ブラック

価格

オーク		ウォルナット	
S	L	S	L
55,000	73,700	61,600	81,400

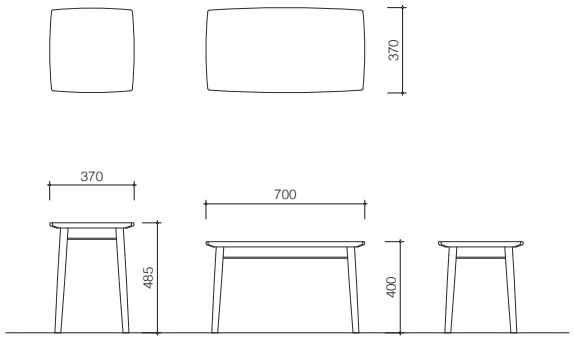

yamanami YT3

ヤマナミ テーブル

P28

W1000, 1200 × D600 × H400mm

材質　オーク、ウォルナット
塗装　ウレタンクリア

※組立式。

価格

オーク		ウォルナット	
W1000	W1200	W1000	W1200
132,000	138,600	145,200	154,000

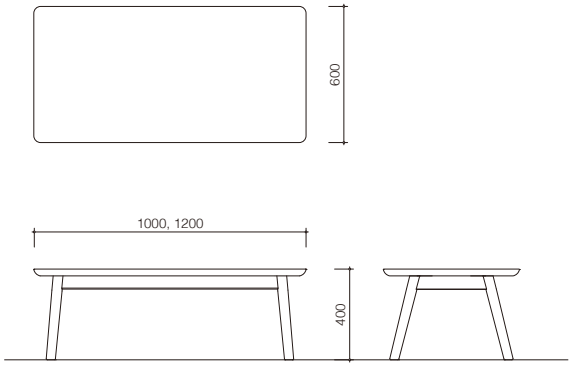

GRASSHOPPER side table

グラスホッパー サイドテーブル

P55

W450 × D450 × H450mm

材質　シラカバ合板、メープル
塗装　ウレタンクリア

価格　46,200

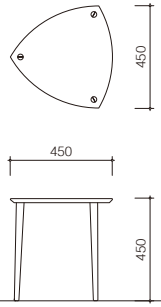

CREER slim living table

クレール スリムリビングテーブル

P46

W1300 × D400 × H405mm

材質　ウォルナット
塗装　オイル

価格　341,000

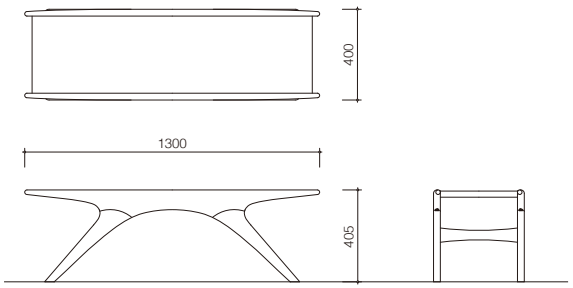

CREER living glass table

クレール リビングガラステーブル

P47

Φ900 × H380mm

材質　ウォルナット
塗装　オイル

価格　427,900

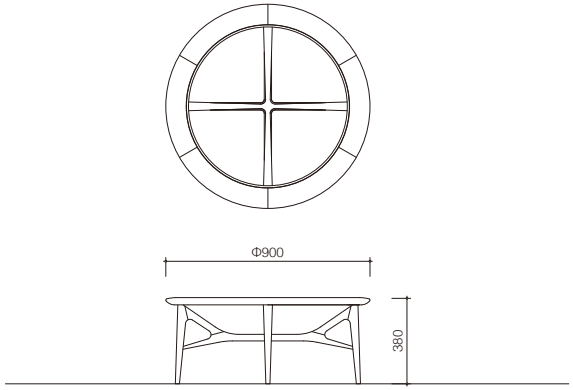

CREER side table

クレール サイドテーブル

P47

W365 × D395 × H500 × T27mm

材質　ウォルナット
塗装　オイル

価格　95,700

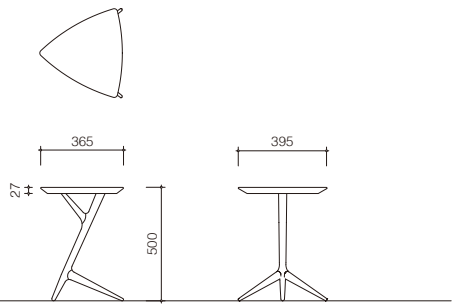

MUSHROOM table

マッシュルーム テーブル

Φ500 × H850 × T12mm

材質　ホワイトアッシュ、シラカバ合板
塗装　ウレタンクリア

※組立式。

価格　58,300

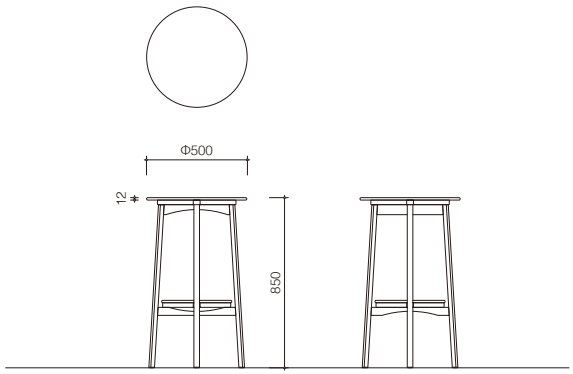

SHELVES / STORAGES LIST

シェルフ / ストレージ製品一覧、製品情報

yamanami YTB1

Product list ———— 46
Furniture catalog ———— 31

yamanami YB1

Product list ———— 47
Furniture catalog ———— 27,30

GUILD chest

Product list ———— 48
Furniture catalog ———— 61

CREER TV board

Product list ———— 48
Furniture catalog ———— 47

KOO CHEST

Product list ———— 49
Furniture catalog ———— 77

※表示価格は全て税込価格です。

yamanami YTB1

ヤマナミ TVボード

P31

low W1200, 1400, 1600, 1800, 2000 × D450 × H400mm

high W1200, 1400, 1600, 1800, 2000 × D450 × H600mm

材質　オーク、ウォールナット

塗装　ウレタンクリア

※W1600～2000mmは3枚扉になります。

価格

オーク

	W1200	W1400	W1600	W1800	W2000
low	297,000	325,600	354,200	382,800	411,400
high	304,700	333,300	361,900	390,500	419,100

ウォルナット

	W1200	W1400	W1600	W1800	W2000
low	324,500	355,300	386,100	416,900	447,700
high	339,900	370,700	401,500	432,300	463,100

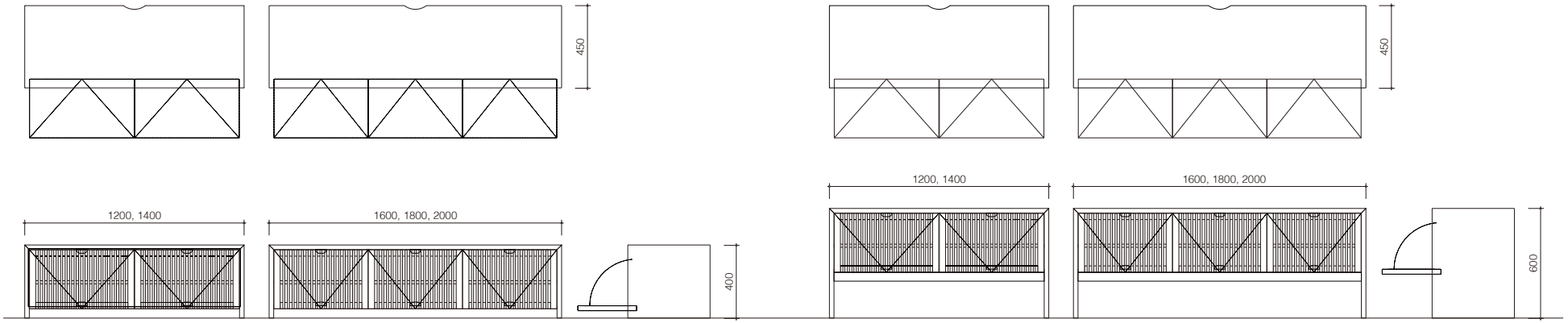

yamanami YB1

ヤマナミ シェルフ

P27,30

2段 W1200 × D360 × H885mm

3段 W1200 × D360 × H1250mm

材質　オーク、ウォルナット

塗装　ウレタンクリア

※組立式。

価格

オーク		ウォルナット	
2段	3段	2段	3段
99,000	115,500	110,000	129,800

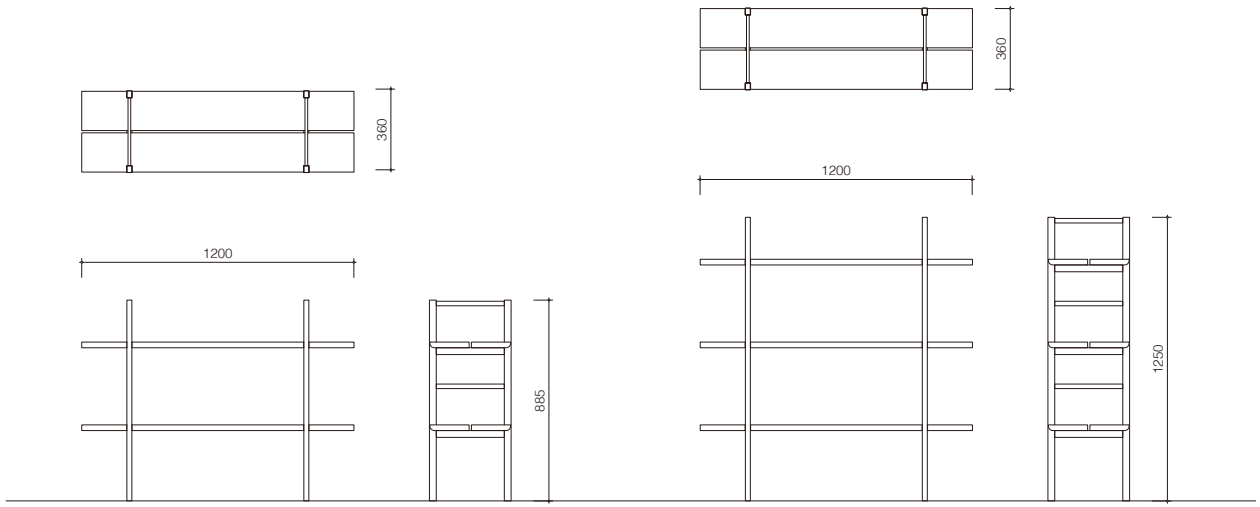

GUILD chest

ギルド チェスト

P61

S　W500 × D415 × H920mm

M　W500 × D415 × H920mm

L　W685 × D415 × H920mm

材質　オーク他、ウォルナット他

塗装　ウレタンクリア、ウレタン着色

価格

オーク

S	M	L
140,800	163,900	183,700

ウォルナット

S	M	L
158,400	187,000	210,100

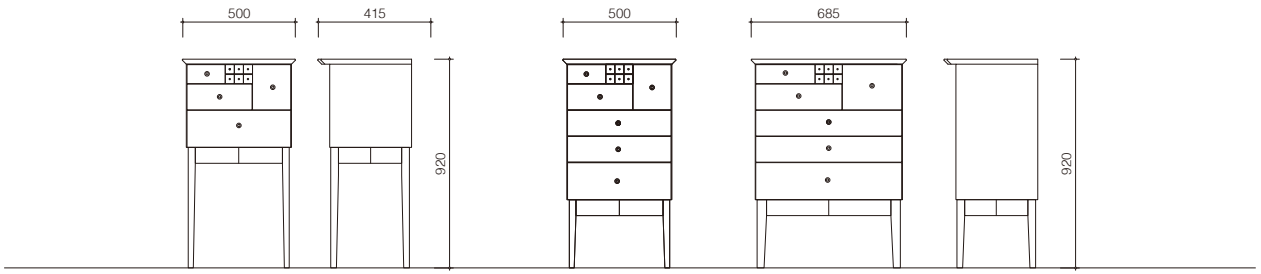

CREER TV board

クレール TVボード

P47

1450　W1450 × D450 × H380mm

1850　W1850 × D450 × H380mm

材質　ウォルナット

塗装　オイル

価格

W1450	W1850
414,700	473,000

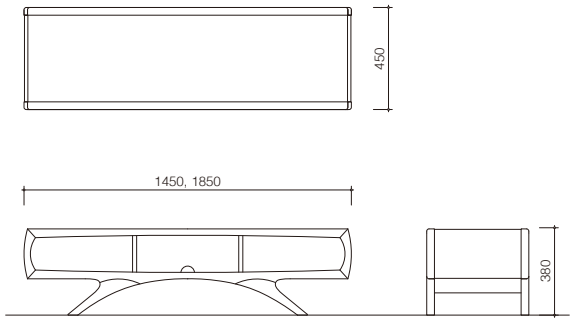

KOO CHEST

クーチェスト

P77

S　W495 × D385 × H450mm

M　W465 × D350 × H885mm

L　W400 × D315 × H1080mm

材質　ホワイトアッシュ

塗装　ウレタンクリア、ウレタン着色

価格

S	M	L
72,600	99,000	118,800

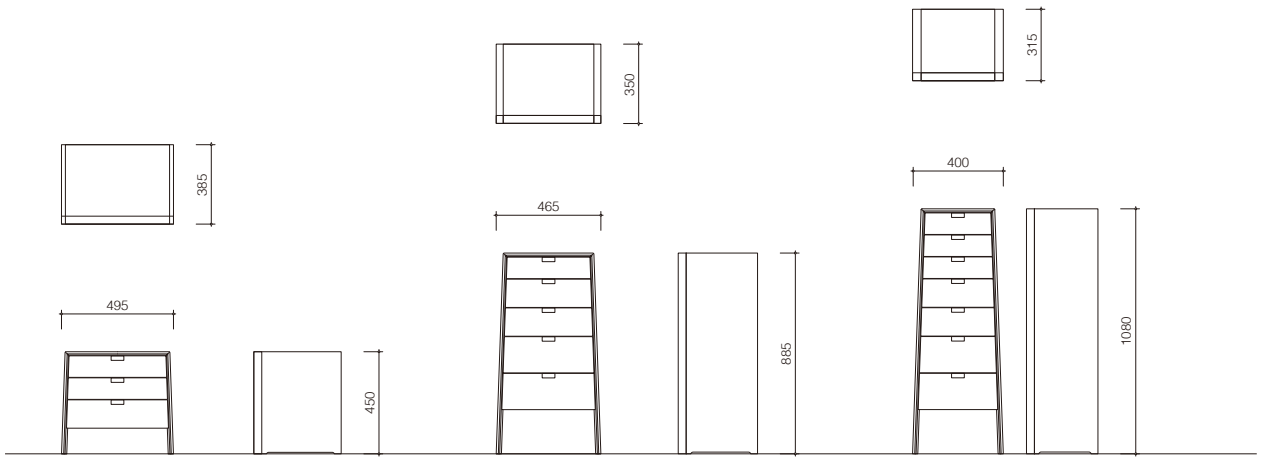

OTHER PRODUCTS LIST

その他製品一覧、製品情報

CREER floor lamp
Product list 52
Furniture catalog 46

MEDUSA cord pendant
Product list 52
Furniture catalog 66

yamanami YM1
Product list 52
Furniture catalog 26,28

yamanami YD1
Product list 53
Furniture catalog 30

GRANDE cushion, pillow
Product list 53
Furniture catalog 56

CREER desk
Product list 53
Furniture catalog 48

COAT TREE
Product list 54
Furniture catalog 65

MIRROR DRESSER
Product list 54
Furniture catalog 63

POLES Coatrack
Product list 54
Furniture catalog 64

FLEX PARTITION PLUS
Product list 55
Furniture catalog 62

LAP pillow
Product list 55
Furniture catalog 76

※表示価格は全て税込価格です。

OTHER PRODUCTS LIST

CREER floor lamp

クレール フロアランプ

P46

S　W250 × D265 × H700mm

L　W500 × D410 × H1810mm

材質　ウォルナット、ワーロン

塗装　オイル

※電球口金E17、60Wまで。

価格

S	L
112,200	195,800

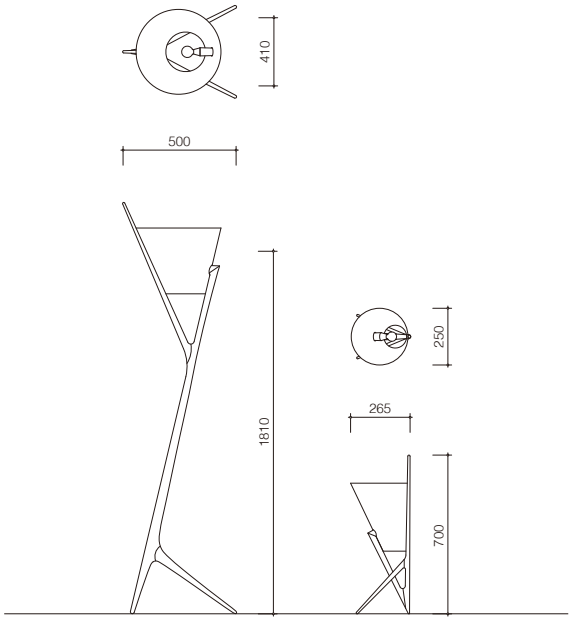

MEDUSA cord pendant

メデューサ コードペンダント

P66

W770 × D770 × H300mm

コード長　1.5m

材質　メープル、ワーロン

塗装　ウレタンクリア

※電球口金E26、100Wまで。

価格

メープル	ワーロン
79,200	61,600

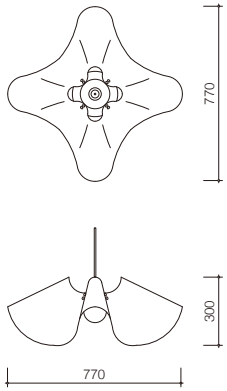

yamanami YM1

ヤマナミ ミラー

P26,28

S　W500 × D40 × H1600mm

L　W900 × D40 × H1800mm

材質　オーク、ウォルナット

塗装　ウレタンクリア

価格

オーク

S	L
79,200	158,400

ウォルナット

S	L
88,000	174,900

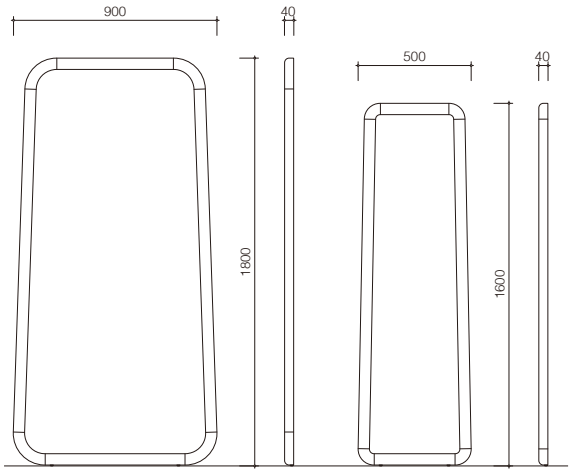

yamanami YD1

ヤマナミ ライティングビューロー

P30

W800 × D440 × H1100mm
材質　オーク、ウォルナット

塗装　ウレタンクリア

価格

オーク	ウォルナット
237,600	261,800

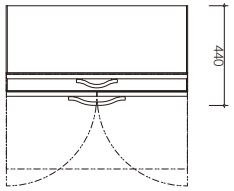

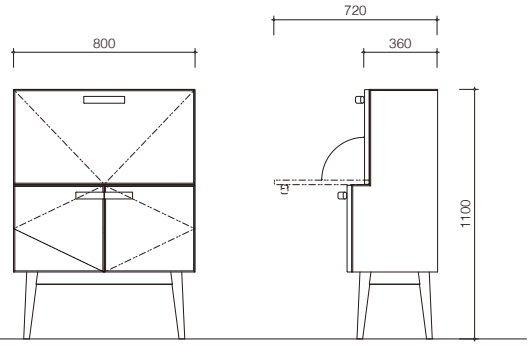

GRANDE cushion, pillow

グランデ クッション、ピロー

P56

クッションS　W600 × H350mm

クッションL　W600 × H600mm

ピロー　W470 × H230mm

材質　ファブリック、レザー

価格

S

F1	F2	F3	L1	L2
9,900	14,300	18,700	25,300	27,500

L

F1	F2	F3	L1	L2
15,400	23,100	30,800	40,700	44,000

ピロー

F1	F2	F3	L1	L2
13,200	19,800	26,400	23,100	26,400

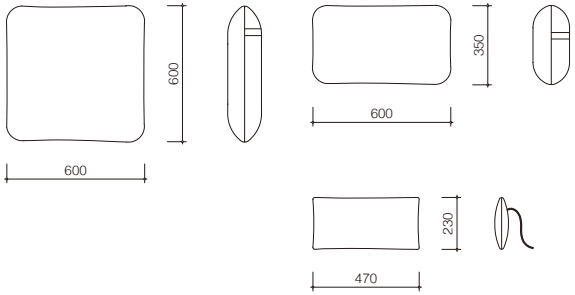

CREER desk

クレール デスク

P48

W1200 × D650 × H700mm

材質　ウォルナット

塗装　オイル

価格　620,400

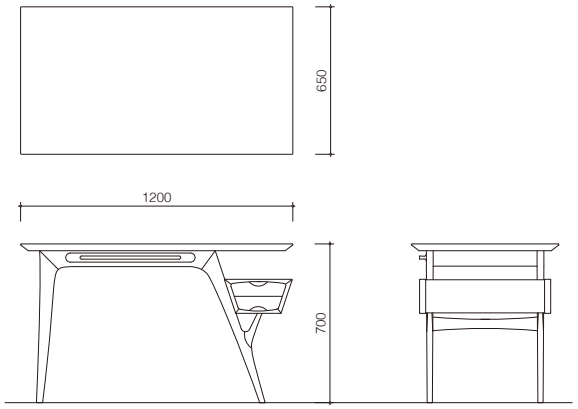

COAT TREE coat hanger

コートツリー コートハンガー

P65

W450 × D390 × H1860mm

材質　オーク、メープル、ウォルナット

塗装　ウレタンクリア

価格

オーク	メープル	ウォルナット
41,800	45,100	48,400

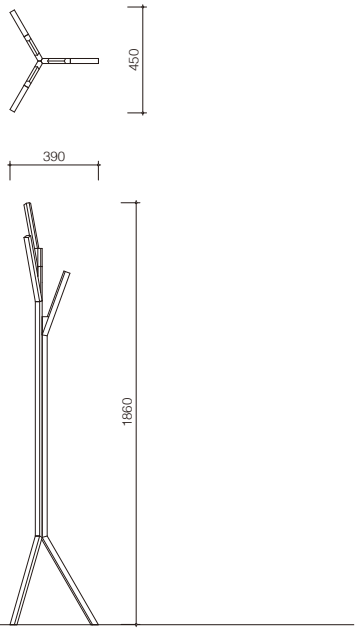

MIRROR DRESSER

姿見ドレッサー

P63

W450 × D410 × H1700mm

材質　オーク、ウォルナット

塗装　ウレタンクリア

※天板部分は組立式。

価格

オーク	ウォルナット
118,800	135,300

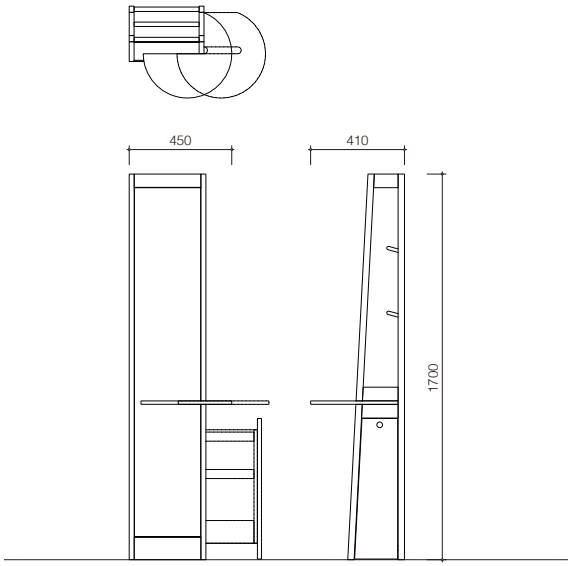

POLES Coatrack

ポールズ コートラック

P64

コンパクト　W350 × D300 × H1500mm

ワイド　W700 × D300 × H1500mm

材質　ホワイトアッシュ

塗装　ウレタンクリア

※組立式。

価格

コンパクト	ワイド
35,200	41,800

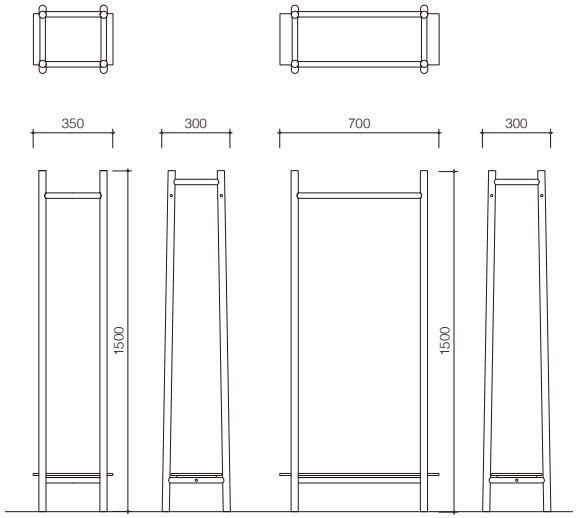

FLEX PARTITION PLUS

フレックスパーティション プラス

P62

W930 × H1200, 1500, 1800mm

材質　シナ、オーク、ウォルナット、チェリー
　　内部材 ： ポリエチレン
　　ジョイントキャップ ： ステンレス

塗装　ウレタンクリア

価格

シナ	オーク	ウォルナット	チェリー
106,700	130,900	137,500	140,800

FLEX PARTITION PLUS stand

フレックスパーティション　専用スタンド、ジョイントキャップ

P62

専用スタンド　W325 × D35 × H155mm

ジョイントキャップ　W49 × D26 × H49mm

材質　ステンレス

価格

専用スタンド	ジョイントキャップ
7,700	1,980

※1個あたりの価格です。

LAP pillow

ラップ ピロー

P76

W480 × D60 × H120mm

材質　ファブリック、シャガールアート（テント地）

価格

F1	F2	F3
13,200	16,500	19,800

※シャガールアートはF1と同価格です。

アイボリー×グリーン　アイボリー×ネイビー　アイボリー×レッド

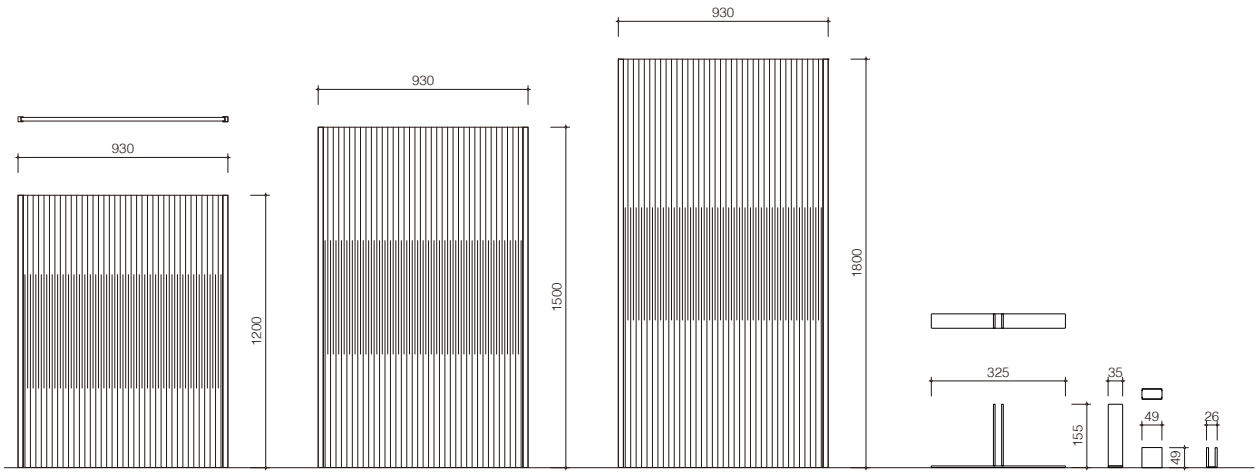

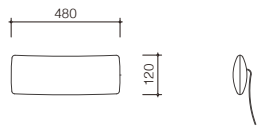

MATERIAL

張地、塗装について

ファブリック

良質なデザインとコストパフォーマンスを両立したF1グレードから、
品質にこだわり抜いたF3グレードまで、13種42色をご用意しております。

F1

Charme

BR

BE

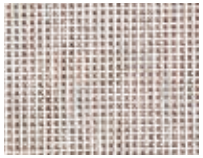
MBE

Diamond

YL

CGY

BR

Vesper

GR

BR

BK

Syuro

BL

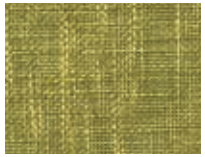
GR

RD

F2

Ultrasuede

NV

CA

BR

DGR

TE

Lamous

LGY

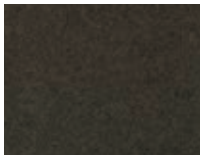
CGY

Atlas

GY

OR

NV

BK

YL

Hika-AC

BLGY

PKGY

F3

Remix

PK

LBR

BK

TE

Recheck

BE

Time

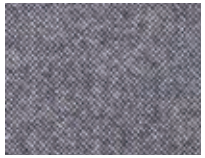
BL

GY

CGY

Steelcut Trio

LBL

GYBE

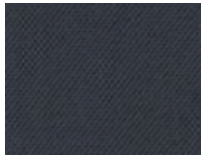
DBL

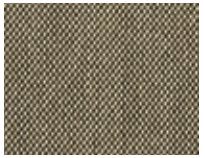
GY

DGR

Savanna

BE

DGR

BK

※印刷インキの性質上、写真と実物は異なる場合がございます。

MATERIAL

張地、塗装について

レザー

均質な仕上がりが特徴のL1グレード、高グレードの原皮を使用した
自然な肌触りが魅力のL2グレードの2種8色からお選びいただけます。
革は天然素材ですので、ナチュラルマーク（シワや直りキズなど）も個性の一つとしてお楽しみ下さい。

L1

New soft

BK

BR

WI

NT

L2

RIn

BK

DBR

BR

CA

塗装

通常の製品についてはお手入れのしやすい「ウレタン塗装」です。
オイル塗装に関してはお手入れが必要となりますが経年により味わいが増すのも魅力です。

オーク

クリア

オイル

ブラウン

ホワイトオイル

ブラック

ライトブラウン

アッシュ

クリア

ブラウン

ウォルナット

クリア

オイル

メープル

クリア

※印刷インキの性質上、写真と実物は異なる場合がございます。

MAINTENANCE

ご注意とメンテナンスについて

ご注意いただきたいこと

お待ちいただく場合がございます

商品によっては、ご注文をいただいてから出荷まで2〜3ヶ月ほどお時間をいただく場合があります。また、掲載製品は一部を除き塗装色やサイズの変更が可能なほか、新築やリフォームに合わせた特注品のオーダー等も承っております。

無垢材には、契り(▬)が入る場合があります

「契り」とは、板材同士を接ぐときや、木材の割れ(乾燥の過程で生じるもの)を広げないよう、あるいは割れが予想される部分にあらかじめ入れるものです。なお、材料の状態によって「契り」の数や位置は異なります。

メンテナンス

大切な家具を劣化から守るために

匠工芸の家具は、無垢材を活かした造りが特徴ですので、その持ち味を長く愛していただけるよう、設置環境や日頃のお手入れ等でお気をつけいただきたい点がいくつかございます。

ふだんのお手入れについて

- ●無垢材の家具は、やわらかい布での乾拭きが日常のお手入れの基本です。
  ※濡れた布巾や薬品を染ませた布で拭くとシミの原因になるほか、塗料がはがれることもあります。
- ●汚れが気になる場合は、せっけん水を染ませた布をしっかり絞ってから汚れを拭き取りましょう。
- ●天然オイル仕上げの製品は、ご自宅でも時々オイルでお手入れしていただくと自然な風合いを長く維持できます。オイルは市販のものをお使いいただいて問題ありません。
- ●ぐらつきなどが感じられる場合は、接合部分を付属の工具やドライバーで締め直してください。
- ●布張り製品にシミが付いた場合は、中性洗剤を薄めて布に染ませ、しっかり絞った後に拭き取って、水拭き、乾拭きの順で仕上げます。
- ●革張り製品はやわらかい布での乾拭きが基本です。時々市販のメンテナンスクリームをお使いいただくと風合いが長持ちします。

ご使用について

- ●ストーブやエアコンの風、直射日光が当たる場所、過乾燥あるいは湿気の多い場所での使用を避けてください。木材の反りや割れ、カビ等の原因になる場合があります。部屋の湿度は40〜60%が最適です。
- ●テーブルに熱いカップや濡れた食器等を置いたり、物を同じ場所に長期間載せておくと、跡が残ることがあります。
- ●陶器を引きずったり、汚れを消しゴムでこする行為は擦り傷の原因になります。
- ●テーブルの天板にビニールクロスを掛けると、変色や変形の原因になる場合があります。

リペア[修理・再生]について

匠工芸のほとんどの製品は、修理することができます。汚れや塗装のはがれ、傷などは、職人の手により美しくリペアされ、味わいが甦ります。ぜひお気軽にご相談ください。

家具修理職人.com

匠工芸は、全国的な家具の品質保証・修理再生ネットワーク「家具修理職人.com」にも加盟しています。
家具を製造元まで送らなくても、お客様の近くの加盟工場で修理ができるシステムです。

www.kagushurishokunin.com

旭川家具
ASAHIKAWA DESIGN

OUTLINE OF TAKUMI KOHGEI

［社名］
株式会社 匠工芸
TAKUMI KOHGEI CO.,LTD.

［事業内容］
特注部門＝特注木製家具装備品各種
オリジナル部門＝テーブル、デスク、椅子、
飾り棚、食器棚、クラフト製品、その他

［所在地］
〒071-1571
北海道上川郡東神楽町南1番通24番地
TEL 0166 83 4400
FAX 0166 83 4600

South 1-24, Higashikaguracho,
Kamikawagun, Hokkaido
071-1571 JAPAN
TEL +81 166 83 4400
FAX +81 166 83 4600

※表示価格は全て税込価格です。
※仕様及びデザインは改良のため予告なく変更する場合がございます。

2022.08（500）
製品カタログ・製品リスト／セット￥2,200（税込）

［HP］
www.takumikohgei.com

［online store］
takumi-store.com

［立地］
北海道のほぼ中央、
大雪山連峰のふもとに位置する。
旭川とその近郊は日本の代表的な
家具産地のひとつ。
夏と冬の寒暖の差が約60度もあり、
鮮やかに移り変わる
四季の風景が楽しめる。

［Location］
One of Japan's leading
furniture-producing regions,
Asahikawa and its surrounding
towns are located at the foot of
the Daisetsuzan Mountains,
roughly in the center of Hokkaido.
The temperature varies by a whopping
60°C throughout the year,
reaching temperatures as high as 35°C
in summer and as low as -25°C in winter.
This vast variance results in vibrant,
picturesque seasonal scenery.

［国産家具認定］
匠工芸は「安心＋安全＋環境に配慮した
国産家具をつくる事業者」として、
一般社団法人日本家具産業振興会より
認定を受けています。
国内で生産していること、十分な強度と耐久性、
シックハウス対策や合法伐採木材の使用、修理体制、
そしてデザインがオリジナルであることなどが基準。
すべてをクリアした製品には認定マークが
表示されます。

www.jfa-kagu.jp